防火ドアG シリーズ アパート用玄関ドア D4仕様

■D4仕様

外観姿図

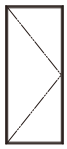

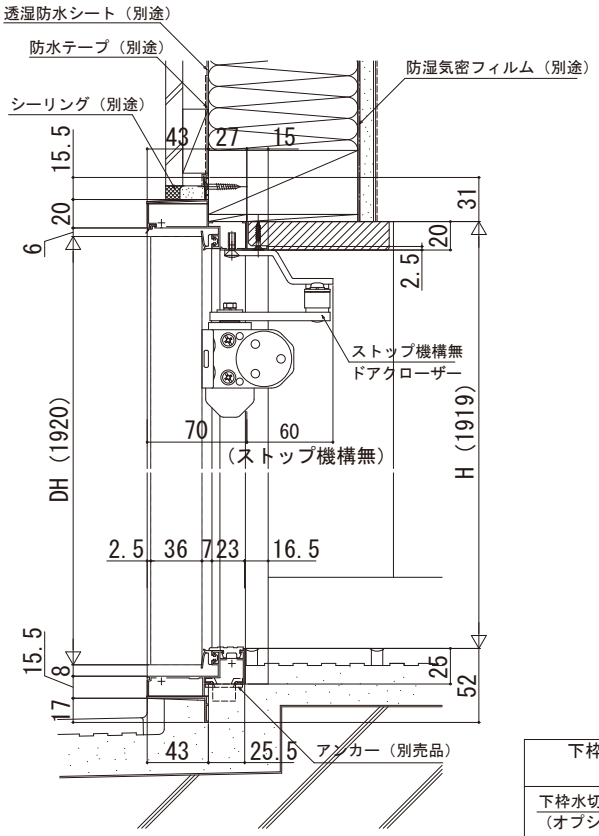

●ポスト部

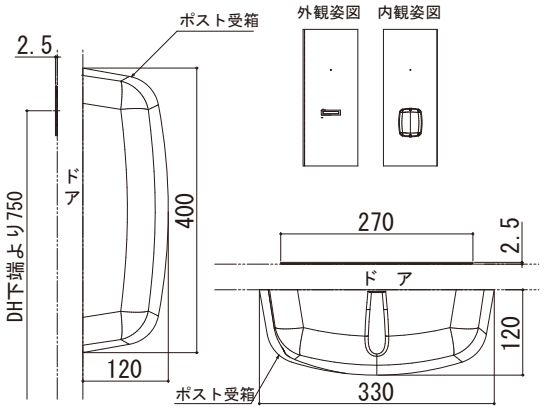
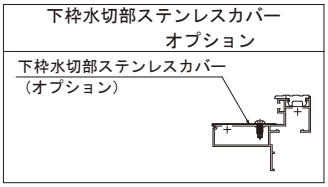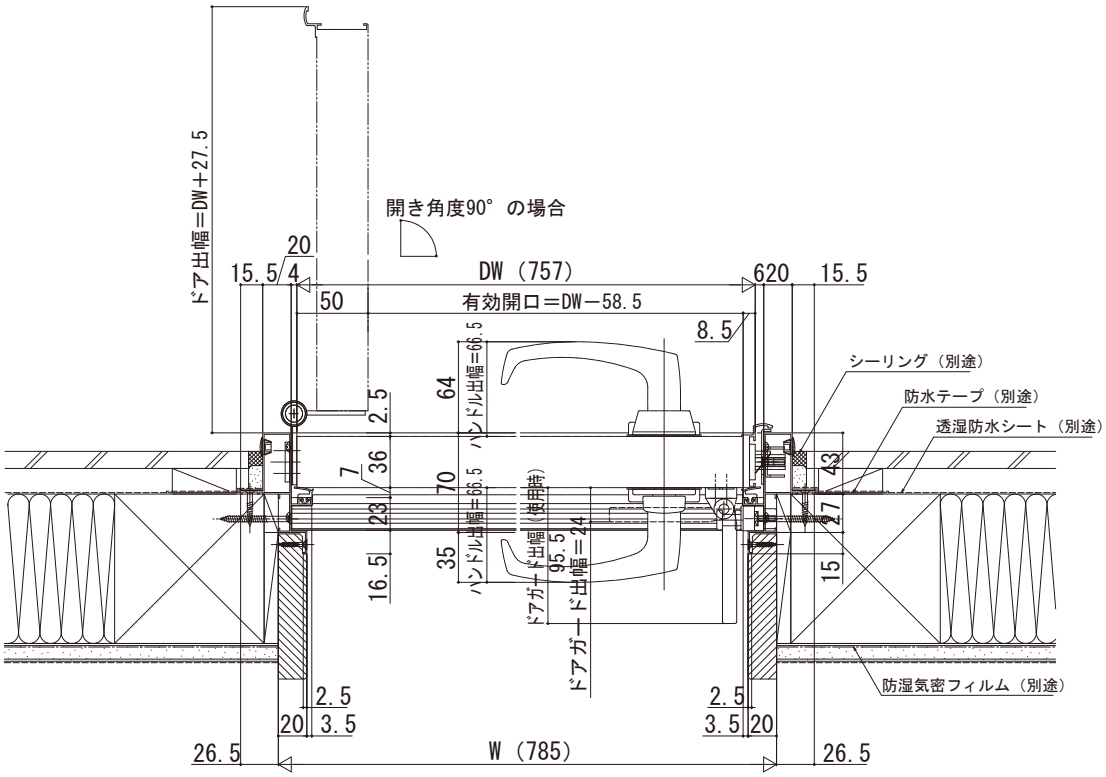
下枠水切部ステンレスカバー
オプション