樹脂製窓プラマードH 片開きドア

在来

内観姿図

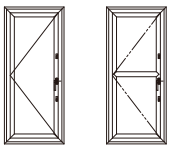

■片開きドア

●上げ下げロール網戸 XMWを取付けた場合

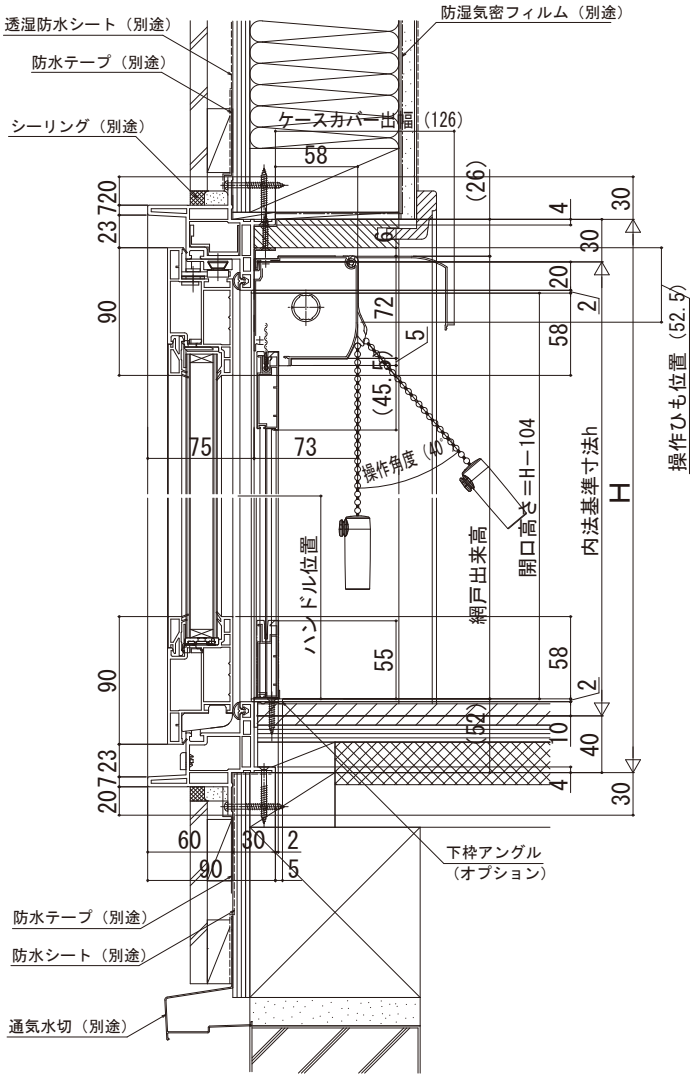

●中桟部（片開きドア）

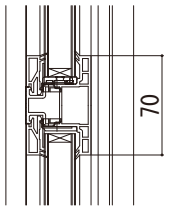

注意事項

〔上げ下げロール網戸について〕

・規格の出来高寸法は H－14です。
内部に額縁などがつかない状態で規格寸法を設定していますので、
額縁などを取付ける場合は たてレールを切詰めてください。
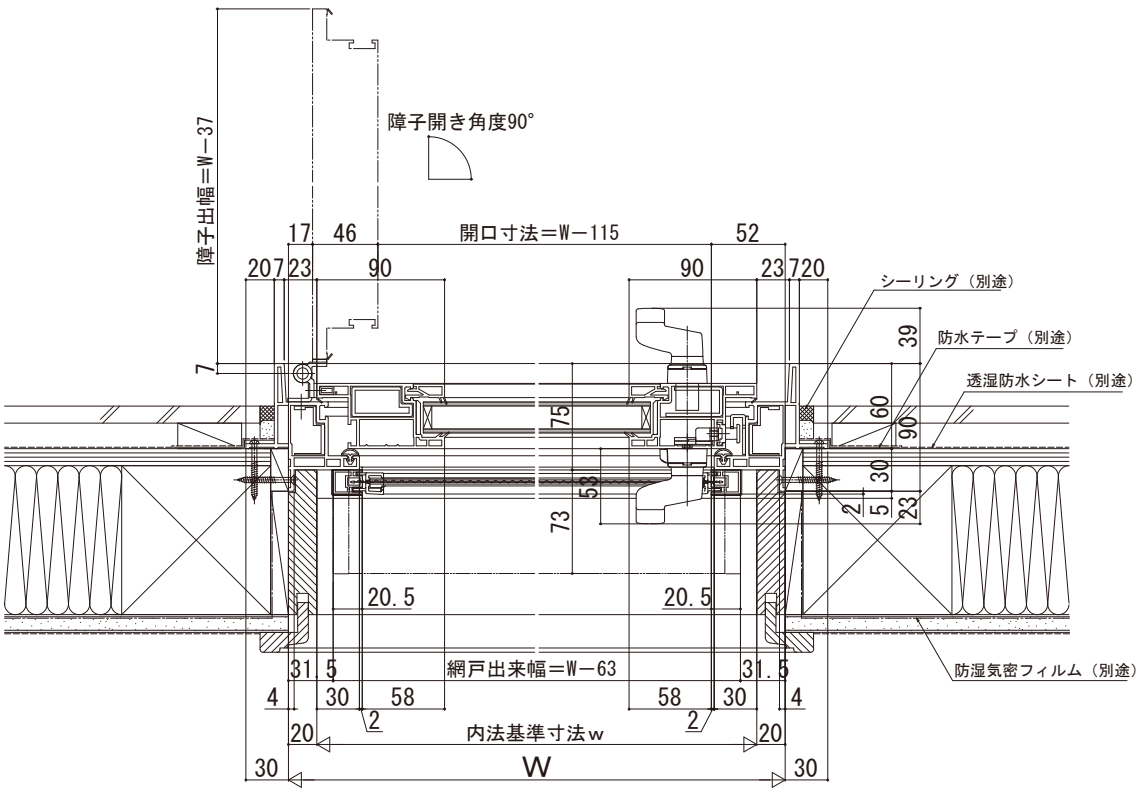
・内装および額縁が干渉しないように納まり寸法をご参照ください。