非防火仕様 2SD－Ⅱ ALC納まり・RC納まり参考例

■RC納まり参考例

※ランマが単板ガラスの時はD4仕様になりません。

・ランマ無枠とランマ付枠では
アンカーの取付方法が上枠のみ異なります。

●ランマ無枠

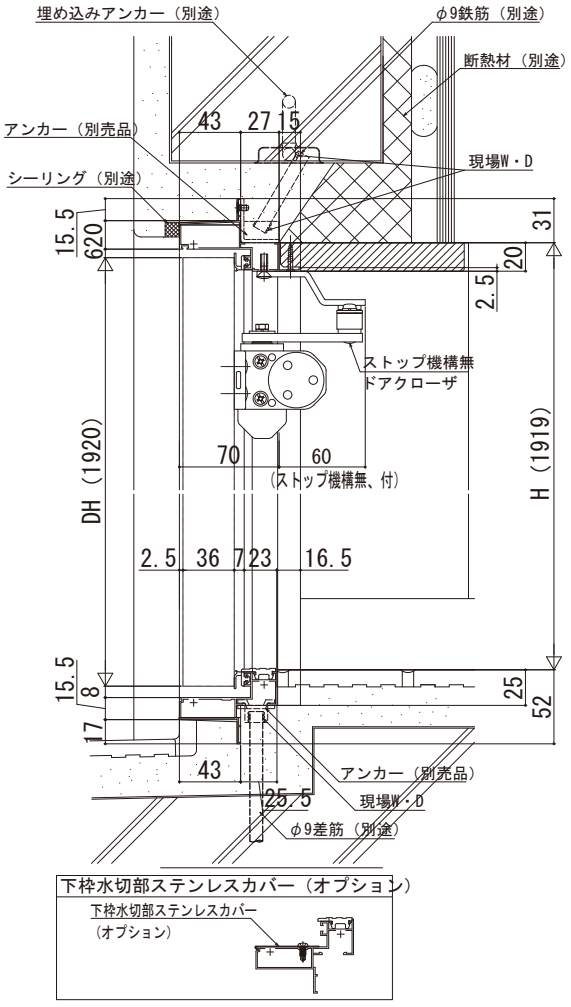

●ランマ部（単板ガラス）

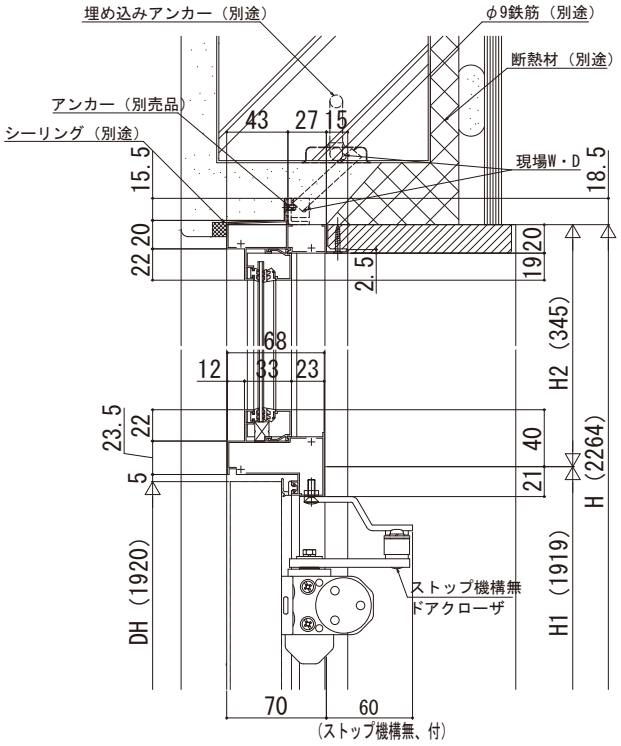
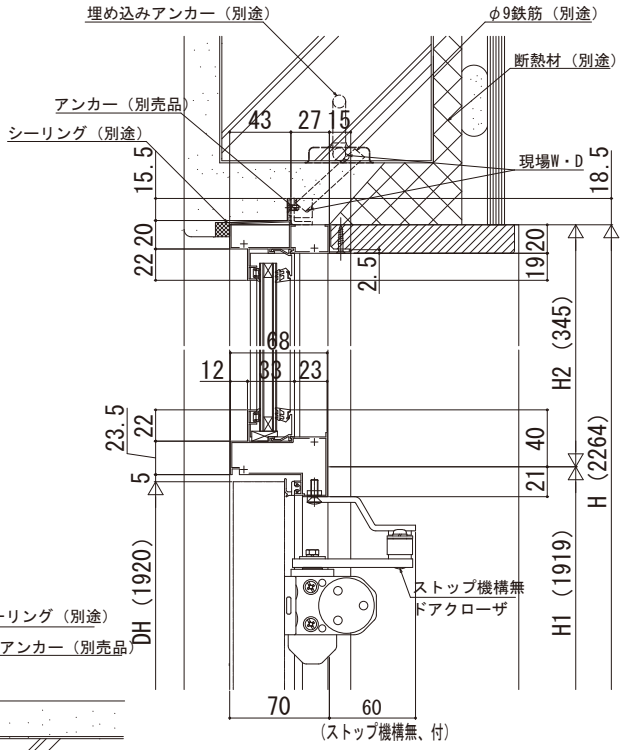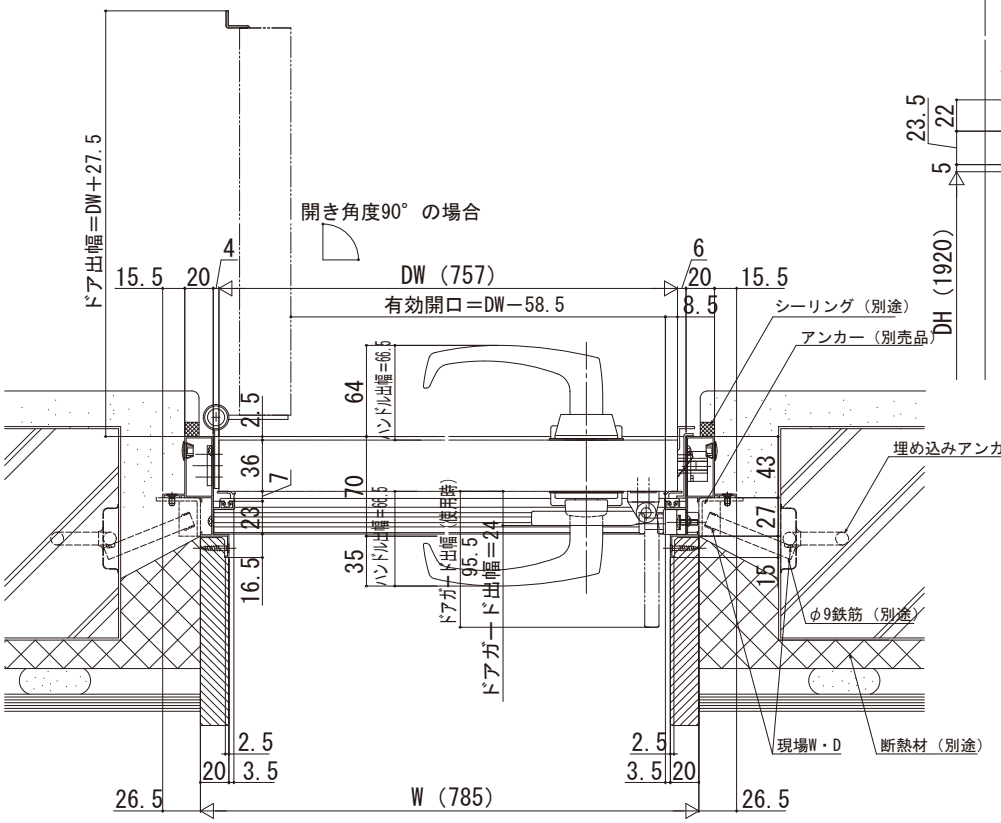
●ランマ部（複層ガラス）