APW331 開き窓テラス 防火窓・アングル付枠

在来

内観姿図

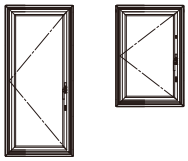

■開き窓テラス 非常用進入口対応仕様

●アングル付
●窓額縁納まり

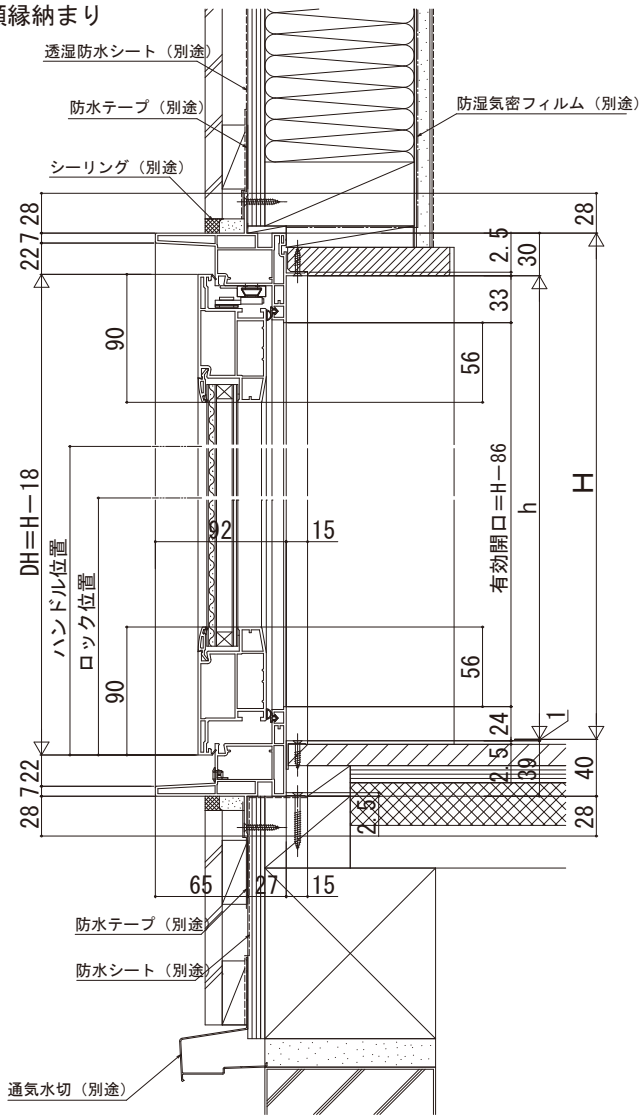

注意
サッシH＜1500もHおさえの位置はテラスサイズと同じです。

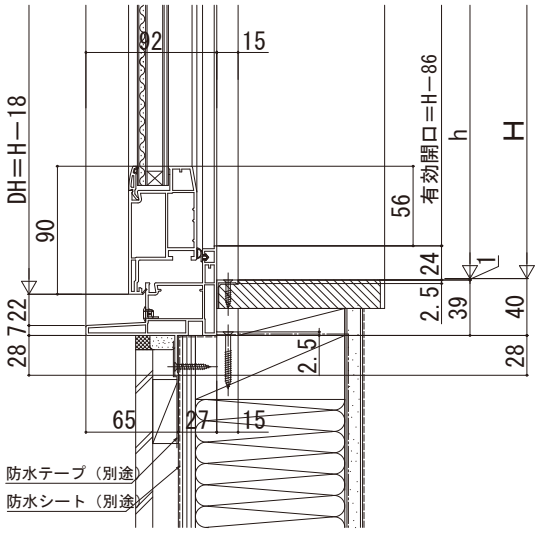

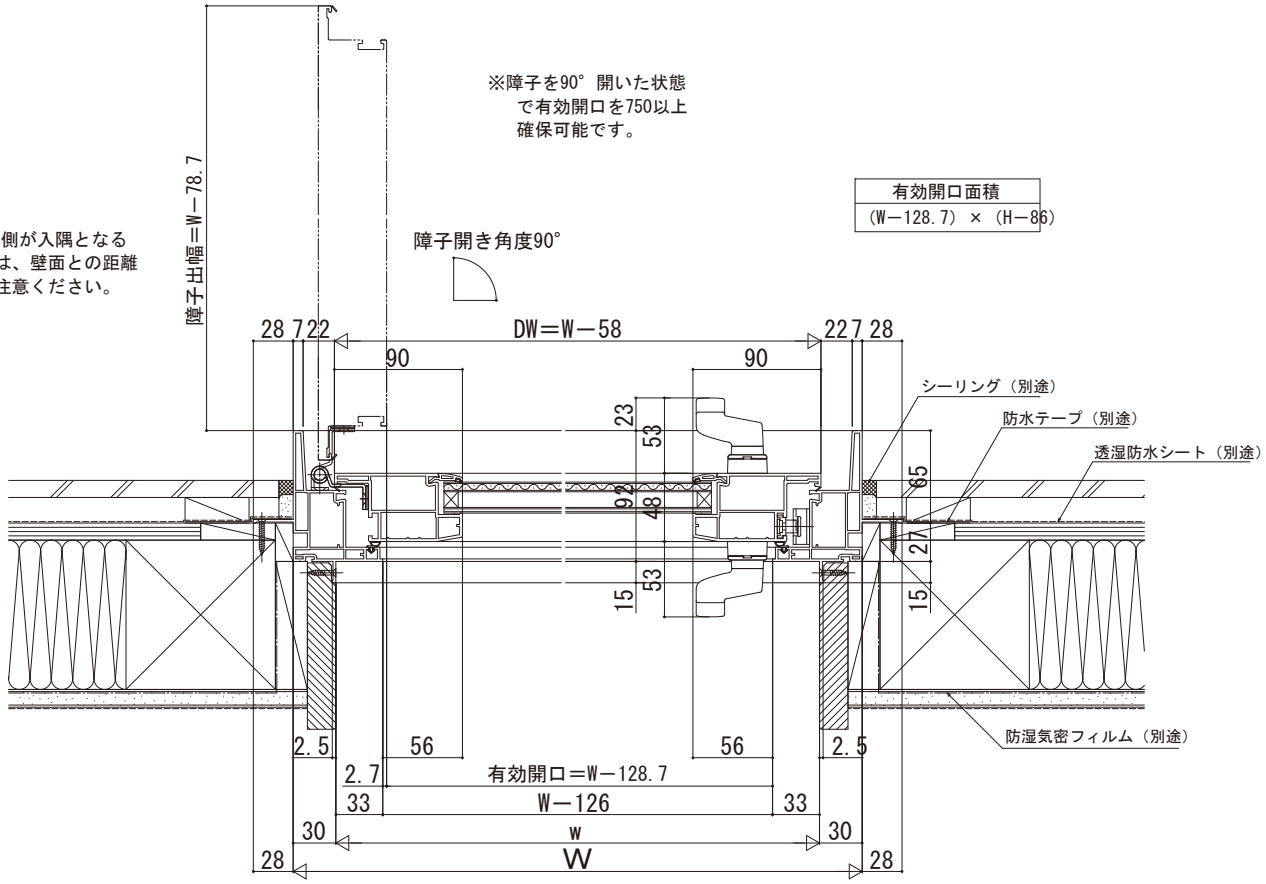

有効開口面積
(W－128.7) × (H－86)

※吊り元側が入隅となる場合は、壁面との距離にご注意ください。