APW331 開き窓テラス 防火窓

2×4
内観姿図

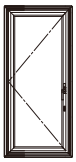

■開き窓テラス 非常用進入口対応仕様

●アングル付
●窓額縁納まり

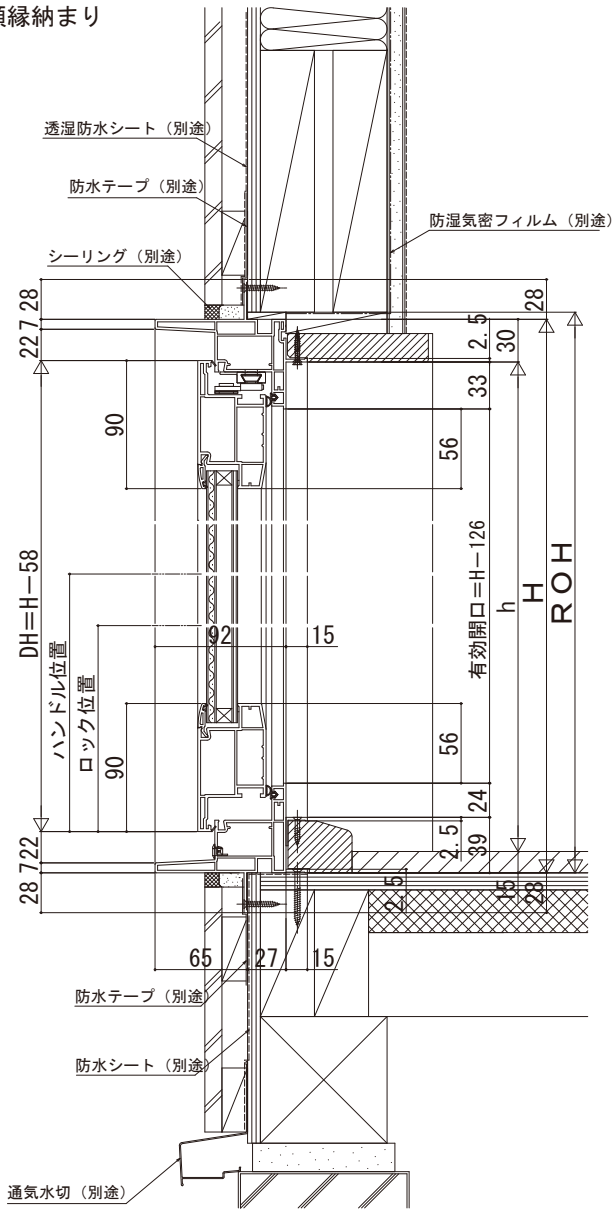

●床厚27mm対応

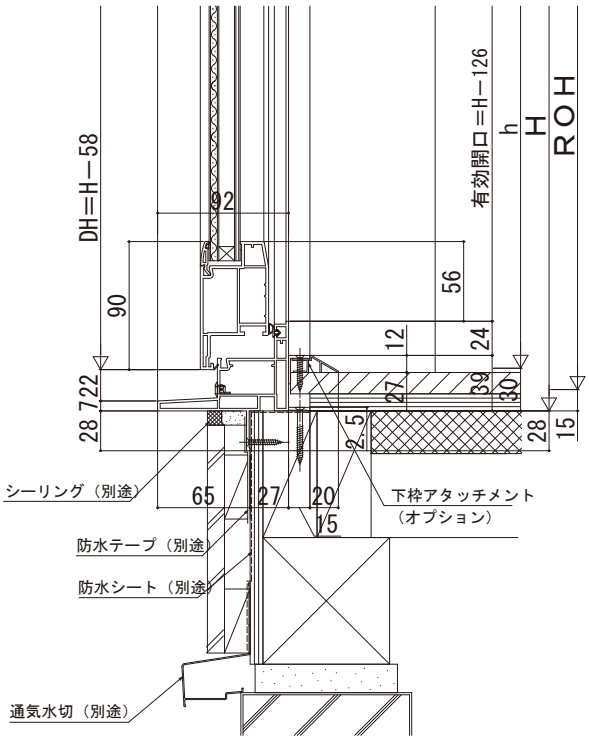

※吊り元側が入隅となる場合は、壁面との距離にご注意ください。

障子開き角度90°

※障子を90°開いた状態で有効開口を750以上確保可能です。
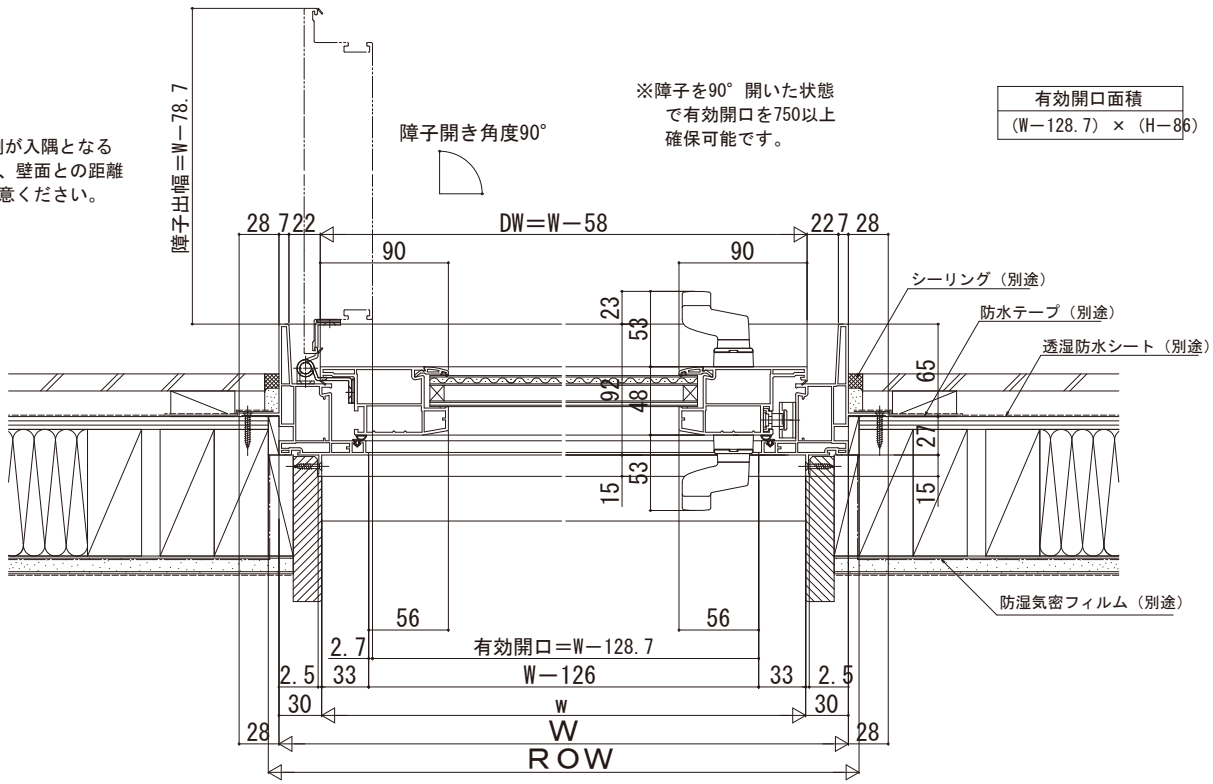
有効開口面積
(W−128.7) × (H−86)