APW330防火窓

■開き窓テラス 非常用進入口対応仕様

●アングル無
●クロス巻込み納まり
●上げ下げロール網戸を取付けた場合

内観姿図

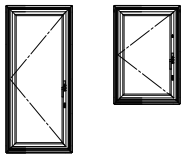

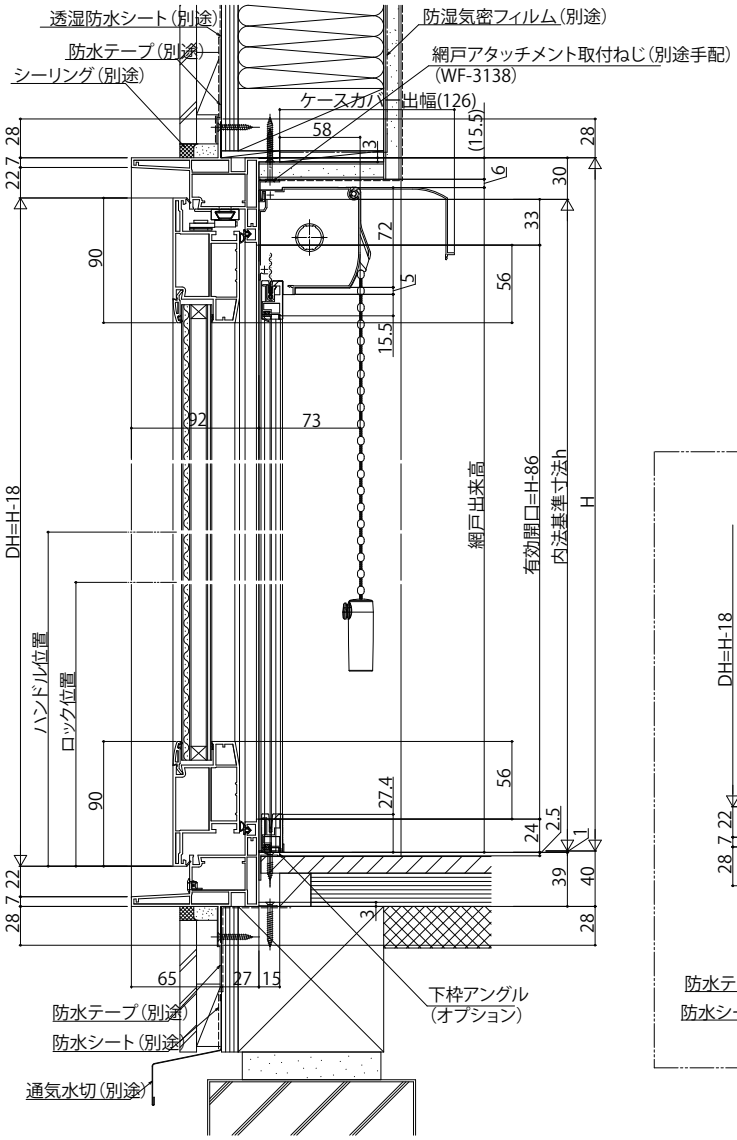

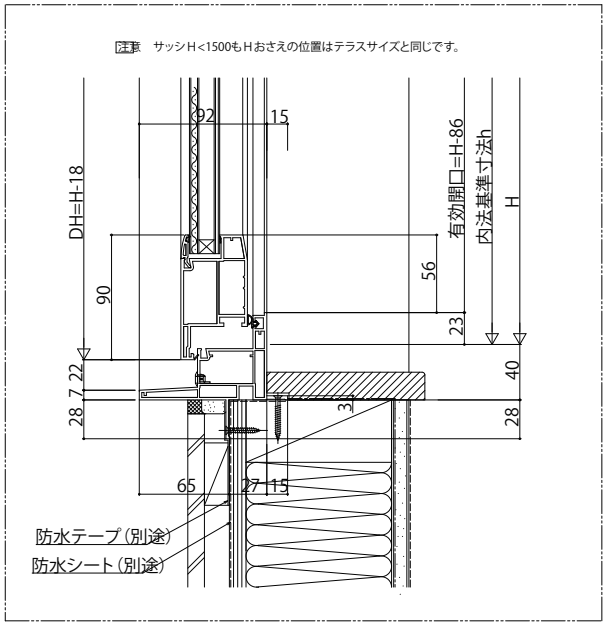
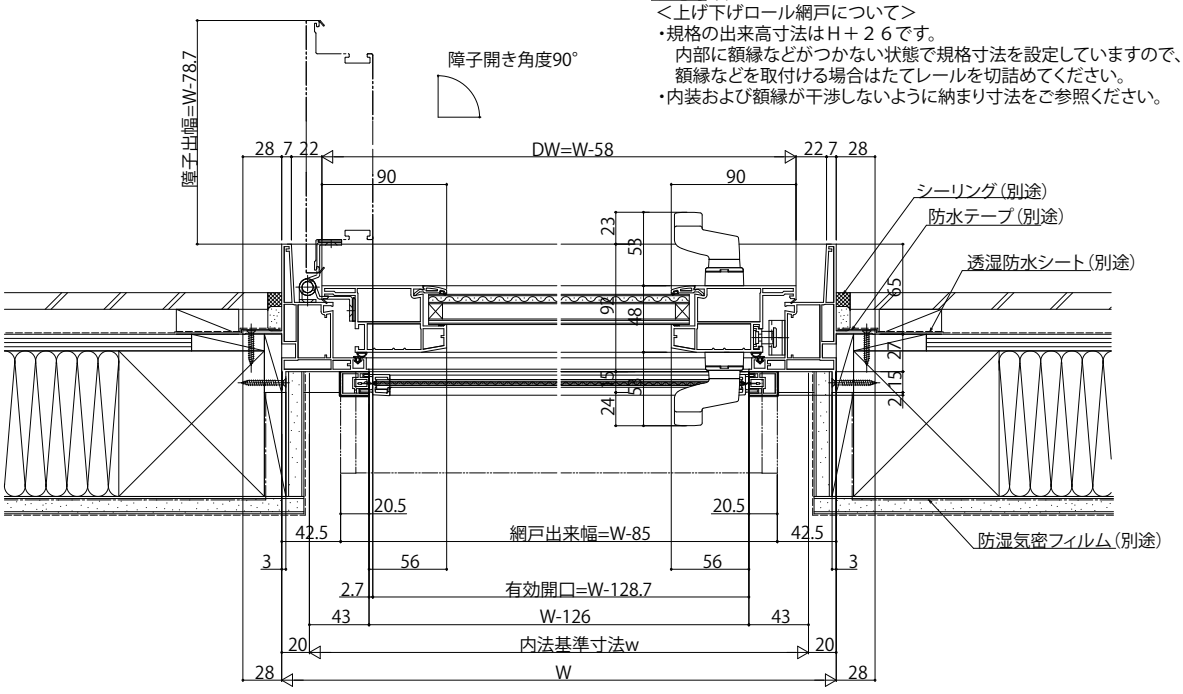
注意事項
＜上げ下げロール網戸について＞
・規格の出来高寸法はH＋２６です。
内部に額縁などがつかない状態で規格寸法を設定していますので、
額縁などを取付ける場合はたてレールを切詰めてください。
・内装および額縁が干渉しないように納まり寸法をご参照ください。