APW330／APW331 FIX窓／開き窓テラス　防火窓 ・アングル無枠

■下枠カバー付

●アングル無
●FIX窓の場合

内観姿図

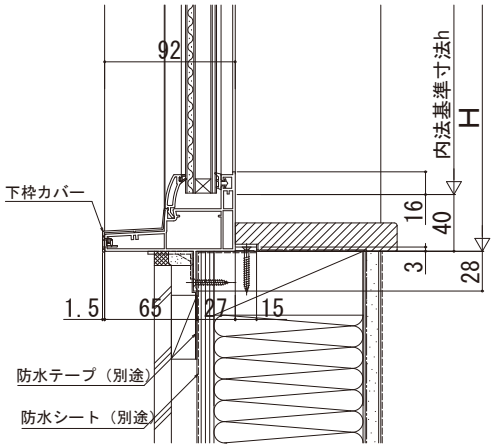

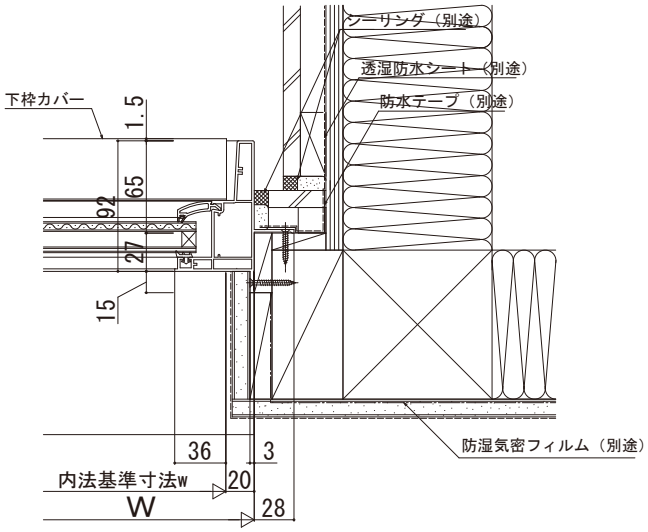

内観姿図

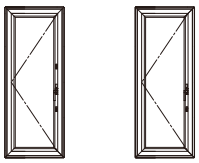

２シリンダー仕様　標準仕様
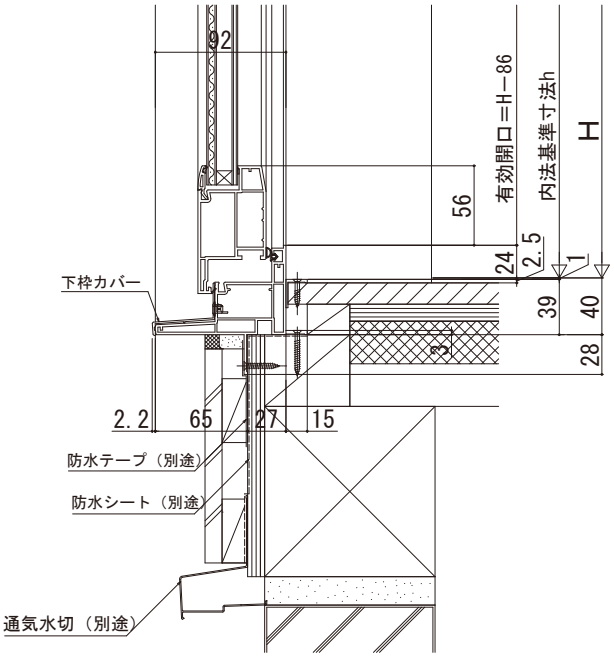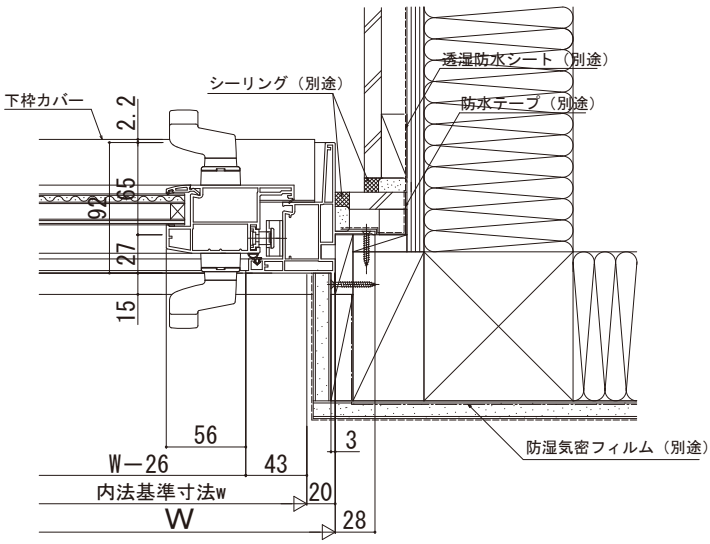
●開き窓テラスの場合