APW 330 すべり出し窓＋FIX連窓

在来

内観姿図

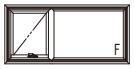

■すべり出し窓＋FIX連窓　オペレーターハンドル仕様

- ●アングル付
- ●窓額縁納まり
- ●固定網戸を取付た場合
- ●2連窓

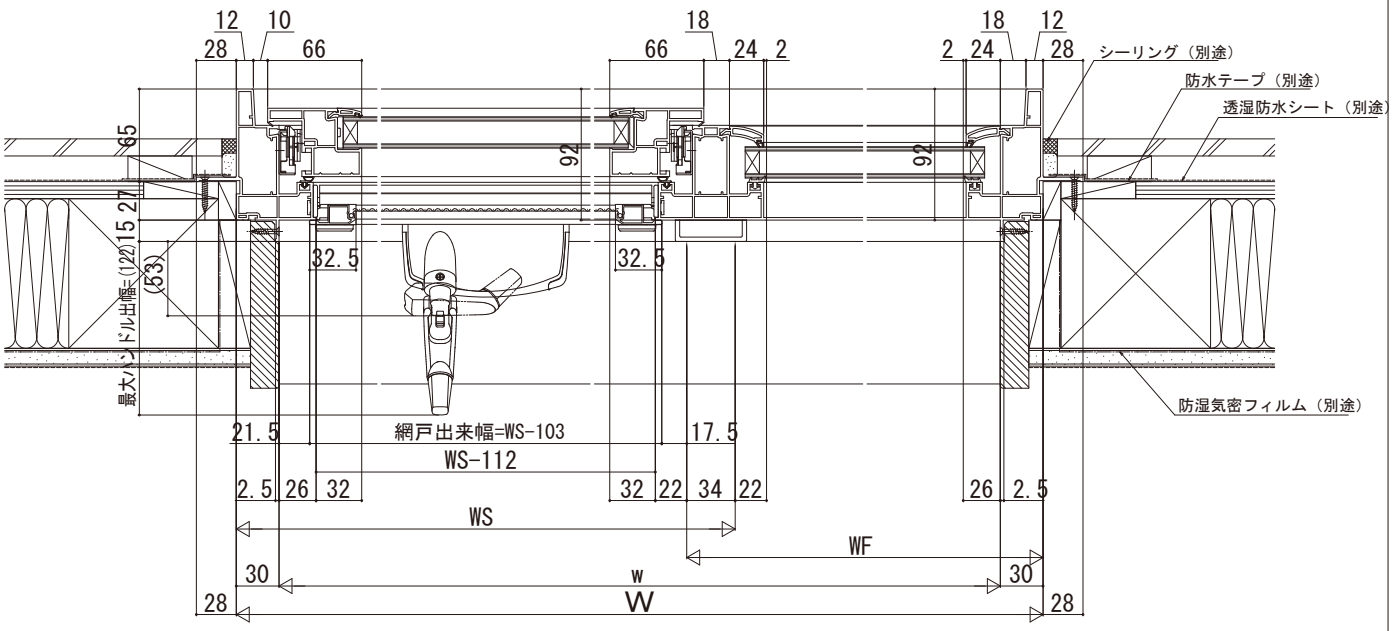
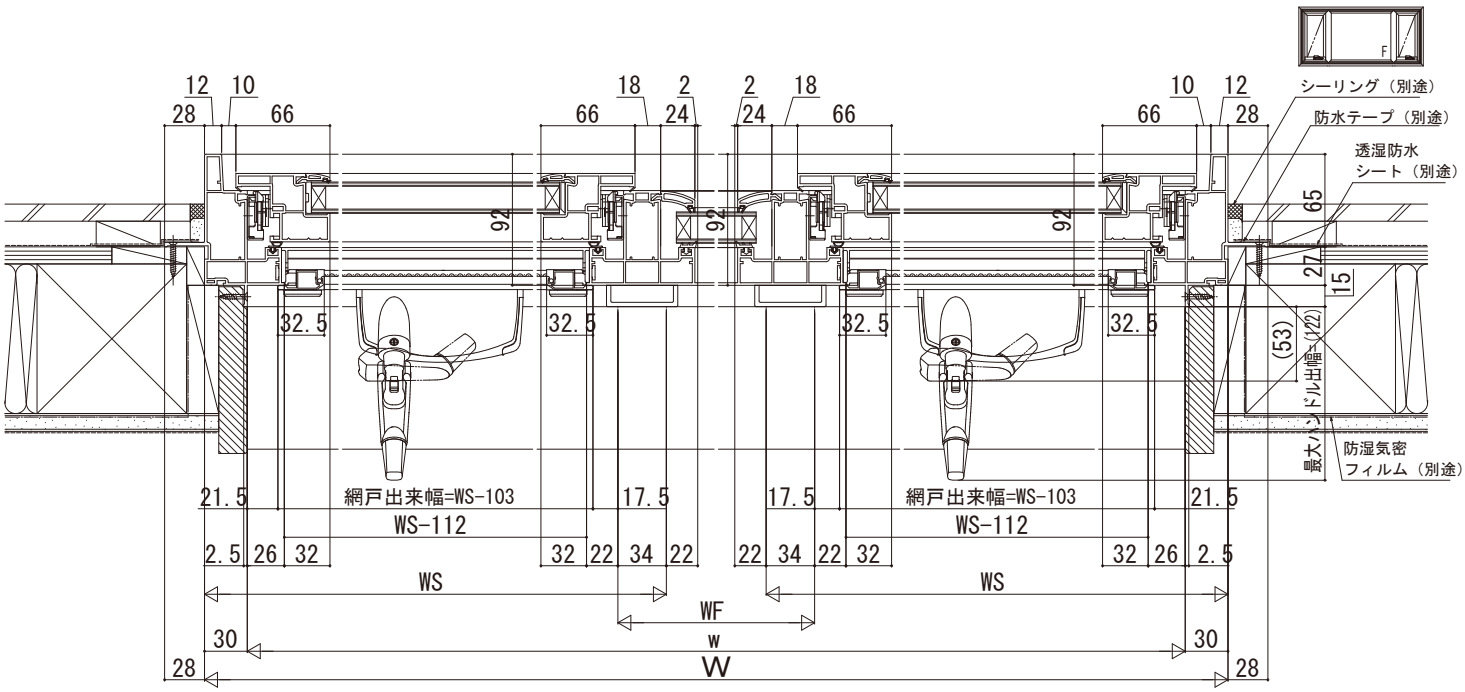
●3連窓