APW330 たてすべり出し窓+FIX連窓・段窓 アングル無枠

在来

内観姿図

■たてすべり出し窓+FIX段窓 オペレーターハンドル仕様

●アングル無
●クロス巻込み納まり
●固定網戸を取付けた場合

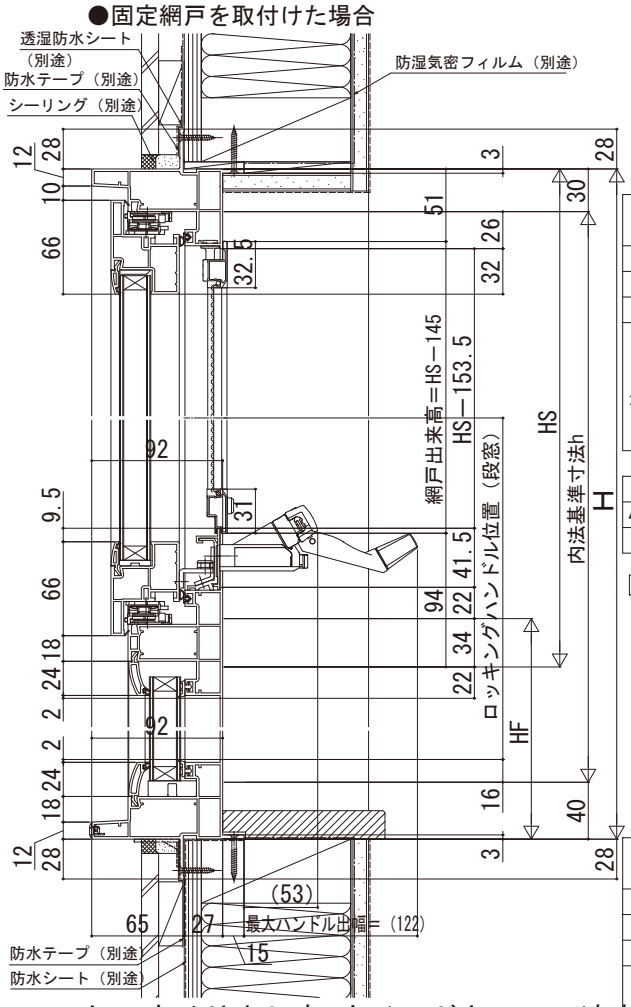

単位（mm）

呼称幅	W	開き角度	障子出幅A	開口寸法B	開口寸法C	半開時開き角度	半開時障子出幅D	半開時開口寸法E
026	300	45°	184	—	153	11°	35	17
036	405	90°	352	65	179		54	32
060	640		587		414		99	75
サイズオーダー	300≦W＜380	45°	0.707×（W－40）	—	W－147	11°	0.191×（W－118）	17
	380≦W＜500	90°	W－53	65	W－226		0.191×（W－123）	27
	500≦W＜645							49
	645≦W＜730	85°	0.996×（W－51）	63	W－225		0.191×（W－119）	76
	730≦W≦816							92

ロッキングハンドル位置（段窓）	
450≦HS＜670	HS／2＋HF－90
670≦HS	HS／2＋HF－170

注意事項
＜H≧1870の場合について＞
サッシH≧1870も窓タイプです。（テラスタイプではありません。）
掃除機や玩具等とガラスの接触を防止する場合は、
ガラス面とフロア面が同じにならないように配慮してください。

単位（mm）

呼称幅	WS	開き角度	障子出幅A	開口寸法B	開口寸法C	半開時開き角度	半開時障子出幅D	半開時開口寸法E
160	405	90°	352	65	179	11°	54	32
165								
256	640		587		414		99	75
サイズオーダー	300≦WS＜380	45°	0.707×（WS－40）	—	WS－147	11°	0.191×（WS－118）	17
	380≦WS＜500	90°	WS－53	65	WS－226		0.191×（WS－123）	27
	500≦WS＜645							49
	645≦WS＜730	85°	0.996×（WS－51）	63	WS－225		0.191×（WS－119）	76
	730≦WS≦816							92

■たてすべり出し窓 ウインドキャッチ連窓 オペレーターハンドル仕様

●アングル無
●クロス巻込み納まり
●固定網戸を取付けた場合
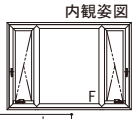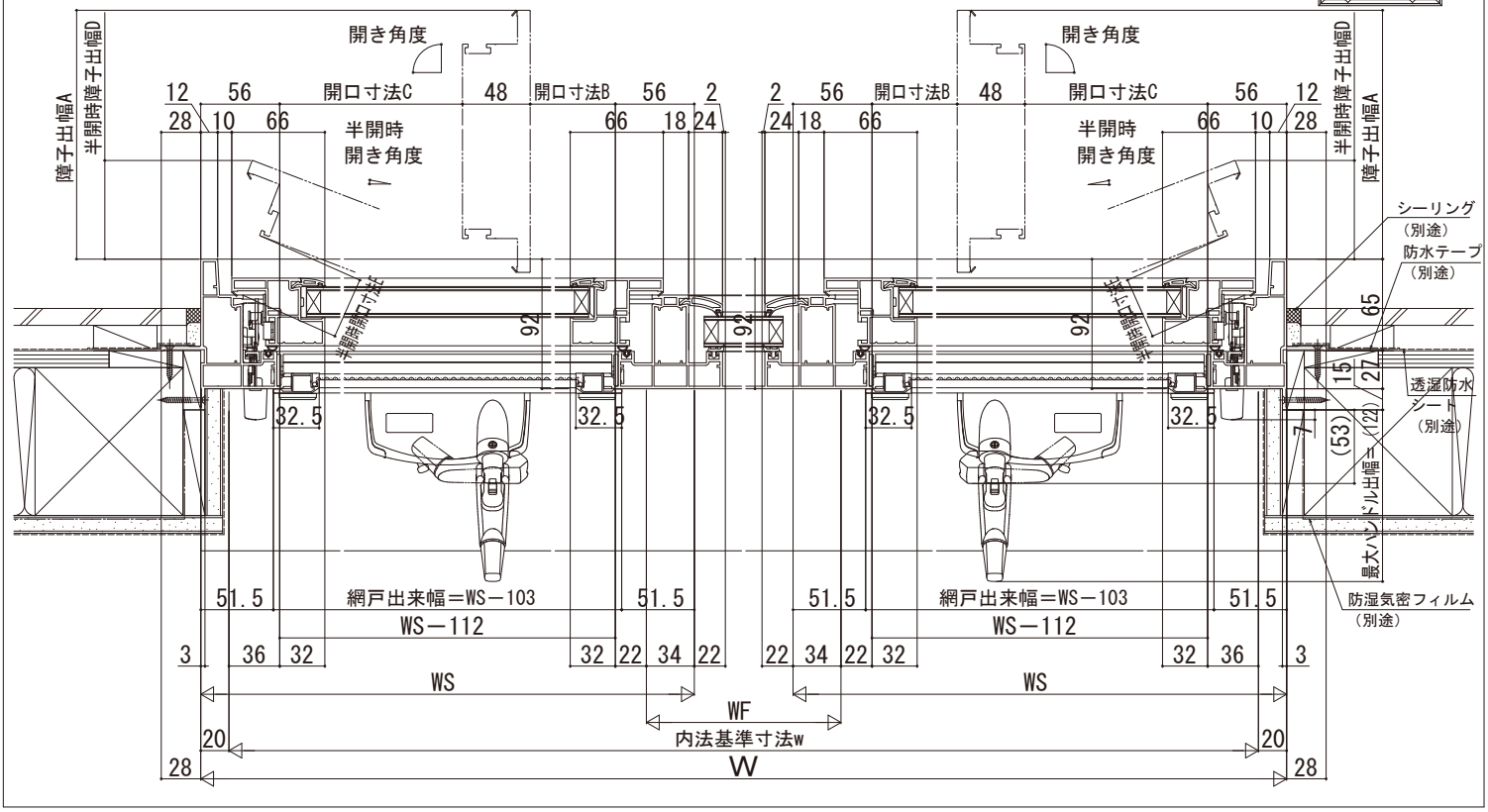
内観姿図