ラフォレスタ 室内引戸 木質枠 片引き戸(2枚建) 上吊り ケーシングタイプ

■片引き戸(2枚建)
ケーシングタイプ 枠見込163

姿図

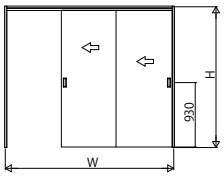

●たて断面図

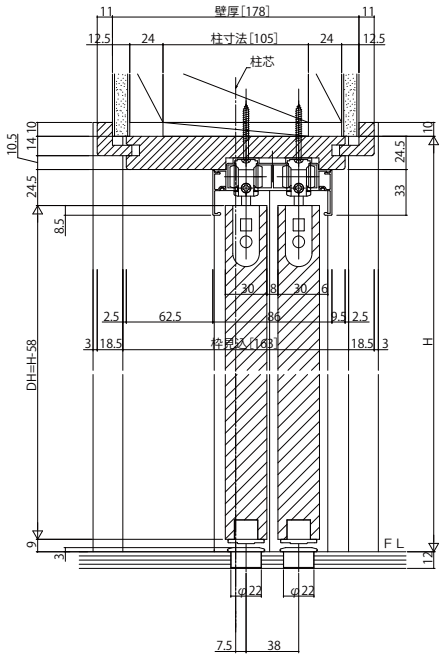

●横断面図

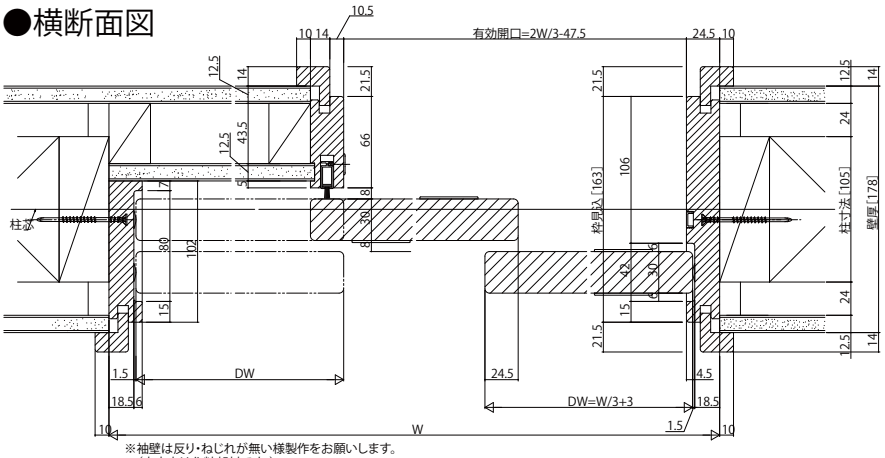

※袖壁は反り・ねじれが無い様製作をお願いします。
（中方立は化粧部材です。）
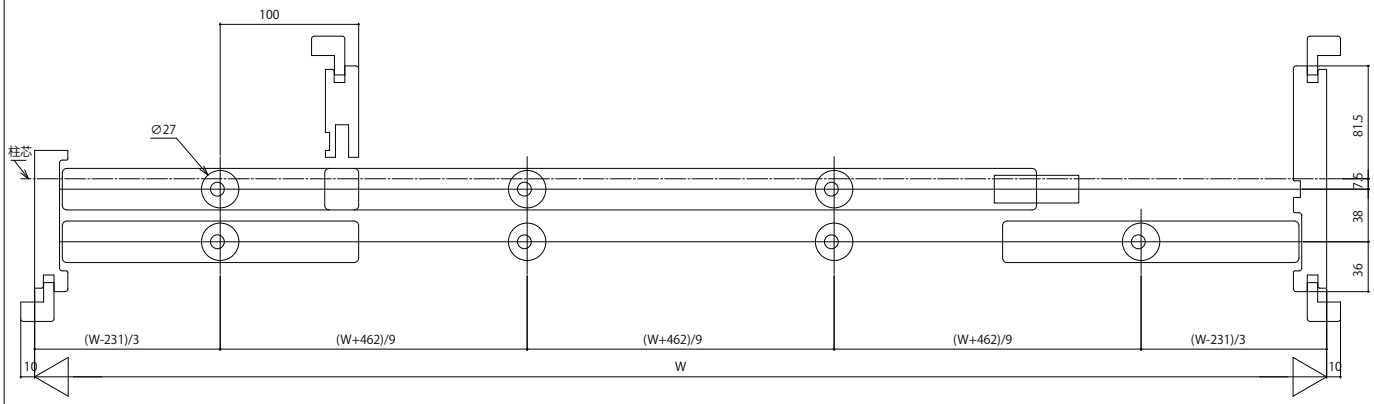
●マグネットガイドピン