ラフォレスタ 機能引戸 2枚連動引戸 ノンケーシングタイプ

■2枚連動引戸
ノンケーシングタイプ 枠見込186

姿図

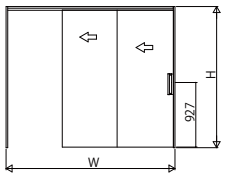

●たて断面図

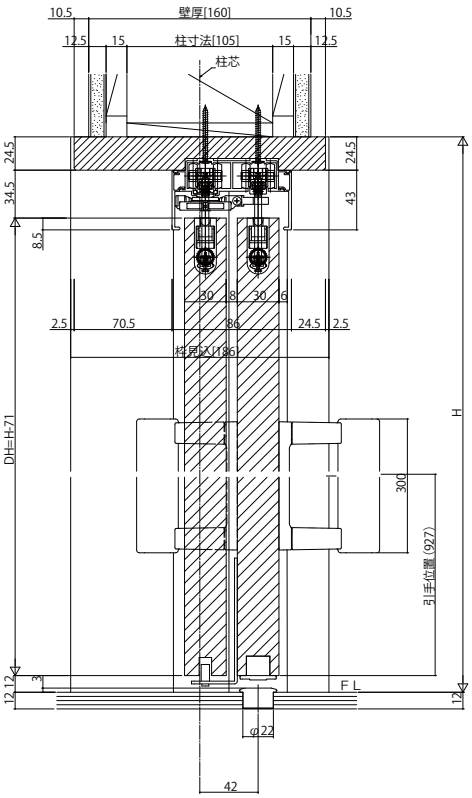

●横断面図

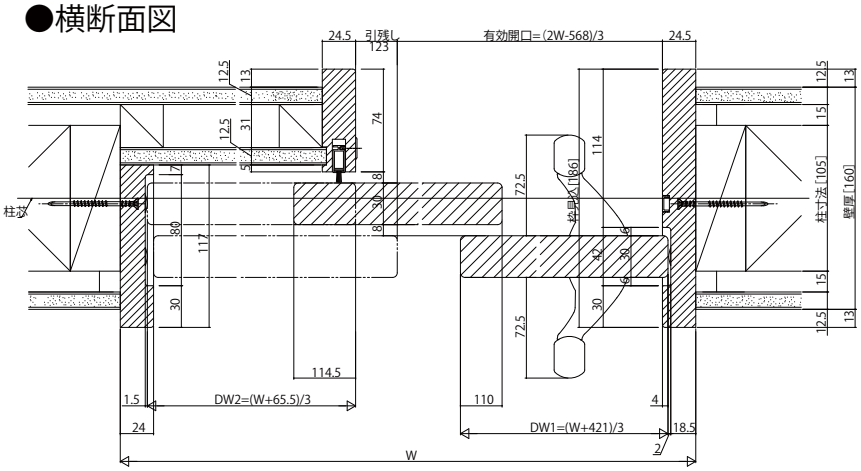
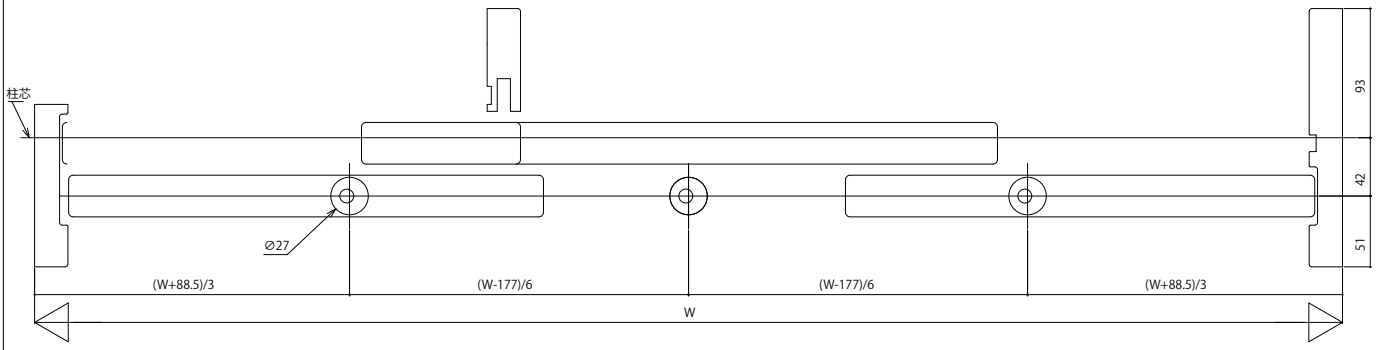
●マグネットガイドピン