エピソードⅡ防火窓GNEたてスリットすべり出し窓/横スリットすべり出し窓

在来

内観姿図

■横スリットすべり出し窓

●窓額縁納まり

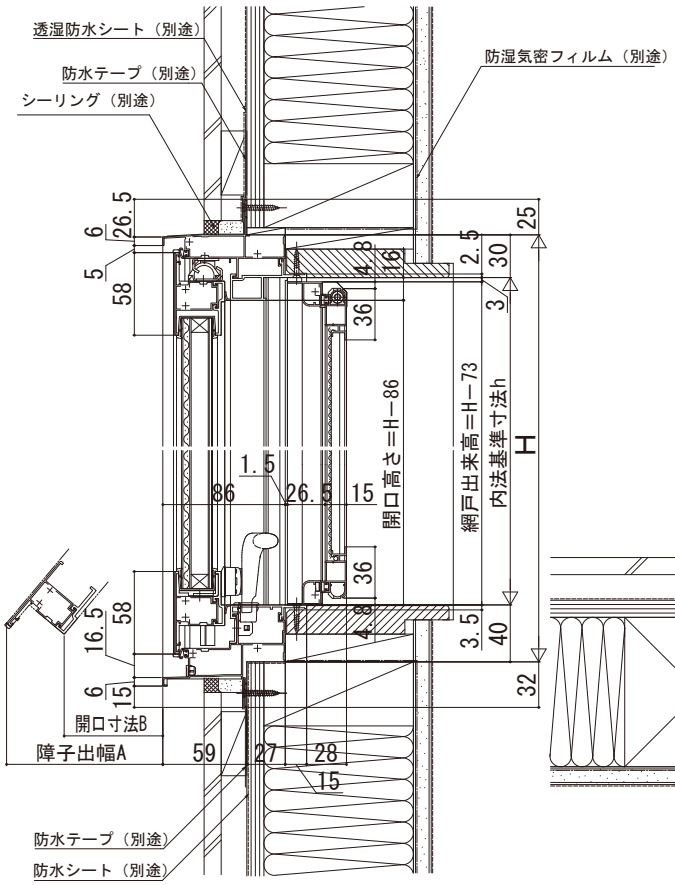

開き角度、障子出幅、開口寸法
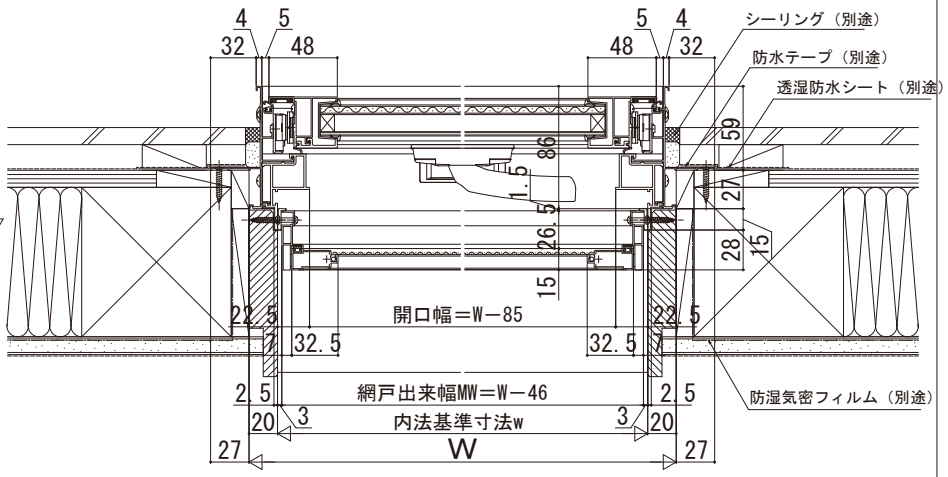
呼称高	H	開き角度	障子出幅A	開口寸法B
013	203	40°	136	93
018	253	40°	168	126
023	303	40°	200	158
03	370	32.8°	211	168
サイズオーダー	203≦H≦303	40°	0.643×（H＋7）	0.643×（H－57）
	303<H≦400	32.8°	0.542×（H＋18）	0.542×（H－59）