リモコン外付ブラインド X-BLIND （先付枠）

在来

外観姿図

■X-BLIND リフォーム枠 窓タイプ 半外付型

●「APW 330」引違い窓に取付けた場合

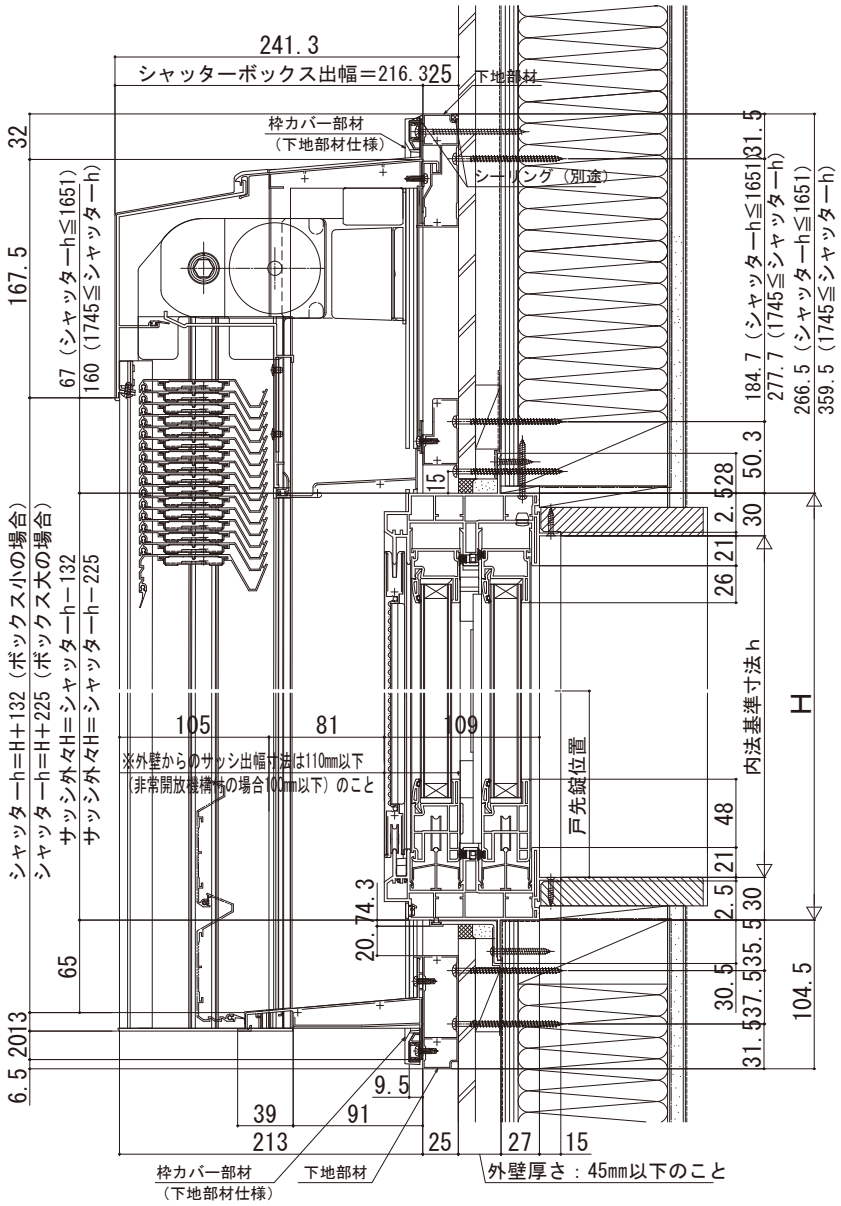

●入隅納まりの場合

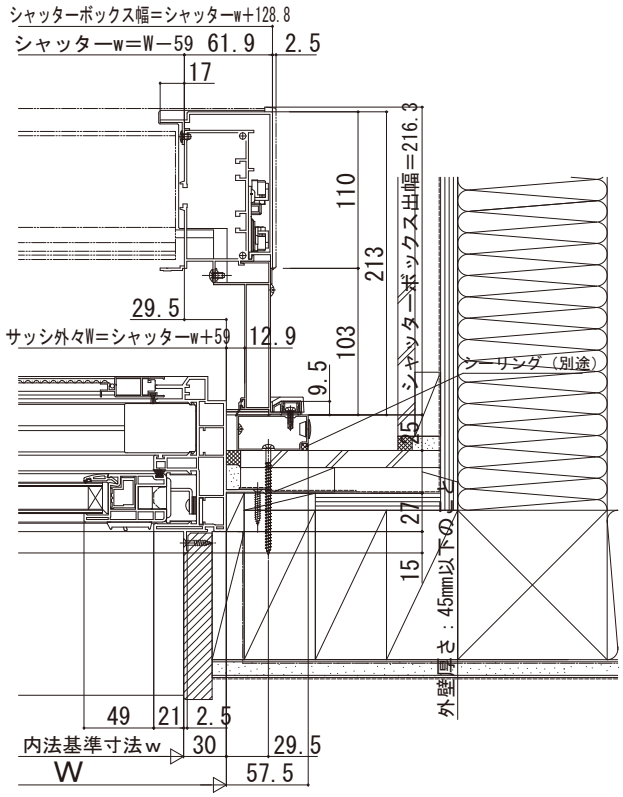
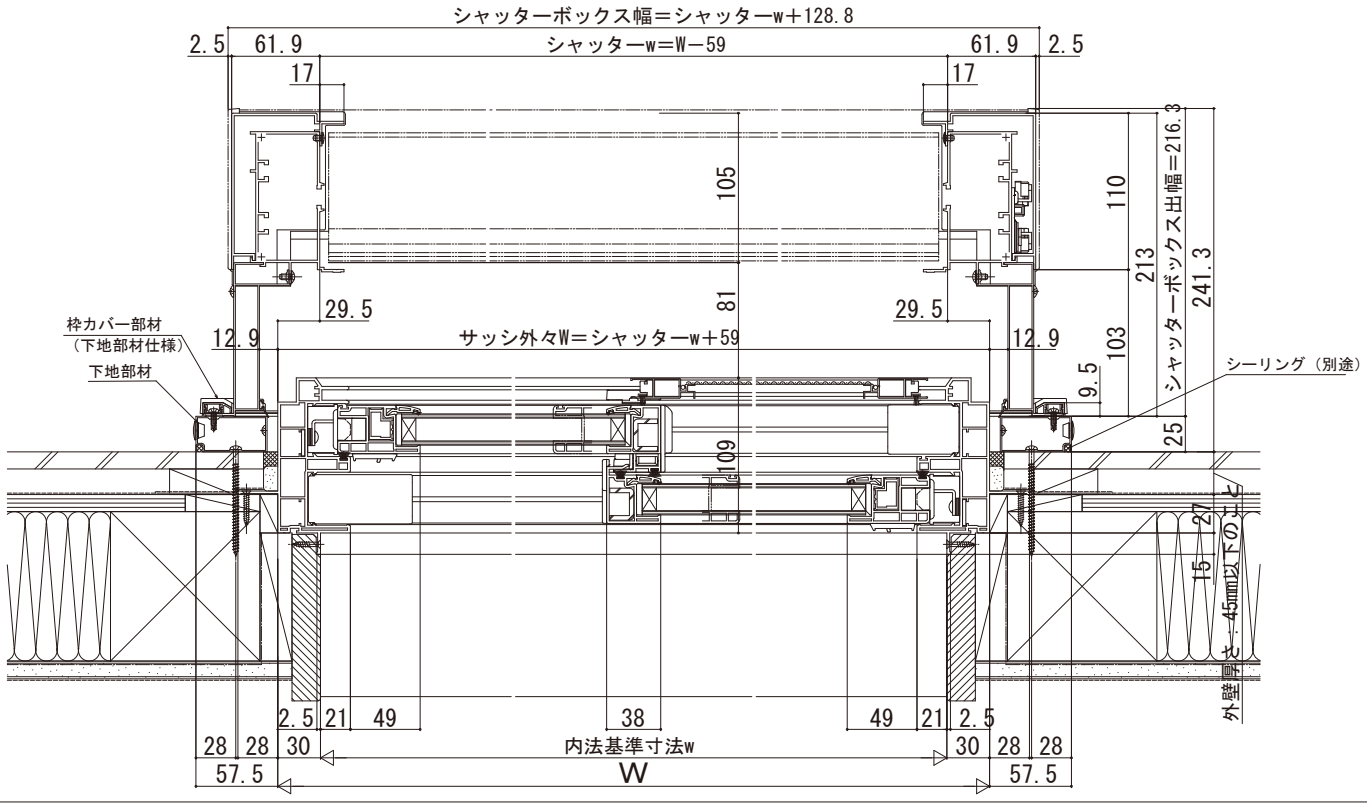
●ルーバー9尺の場合