APW430 ツーアクション窓＋FIX連窓 アングル無枠

在来

内観姿図

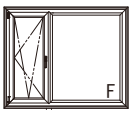

■ツーアクション窓＋FIX連窓

●クロス巻込み納まり
●可動網戸を取付けた場合

ハンドル位置	
770≦H≦936	368
936＜H≦1136	468
1136＜H≦1336	568
1336＜H≦1536	668
1536＜H≦1570	768

	A	B	C	D	E
WS≦585	100	(22.5)	WS－70	WS－188.5	(H－172)／2－36
585＜WS	167	(88)			

●内倒し・内開さ部

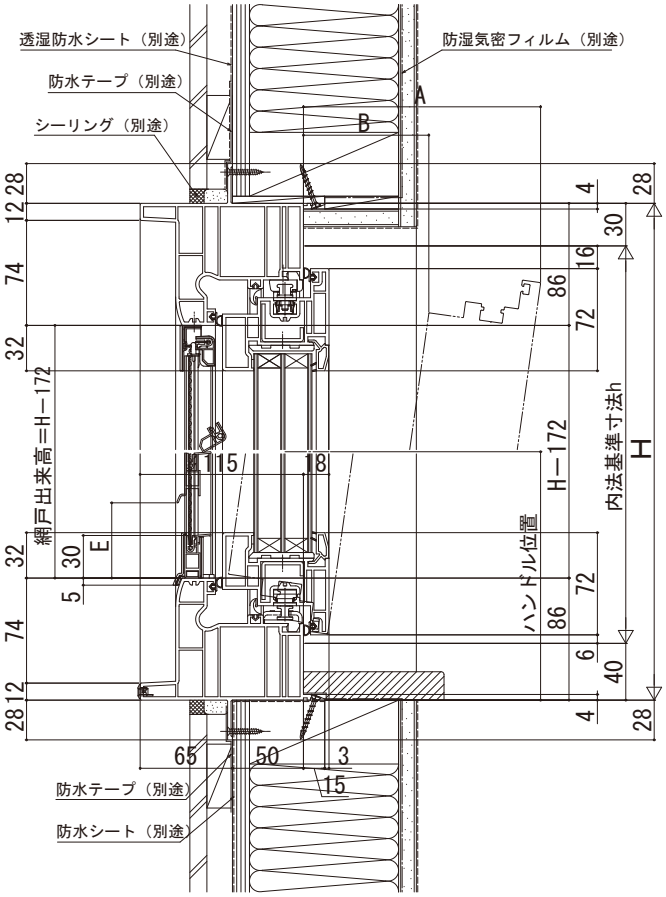

●ＦＩＸ窓部

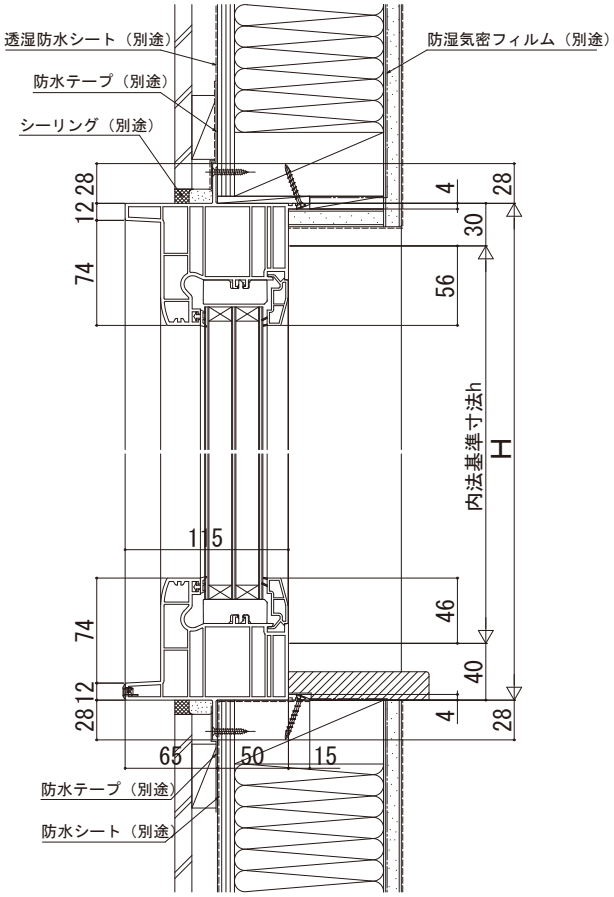
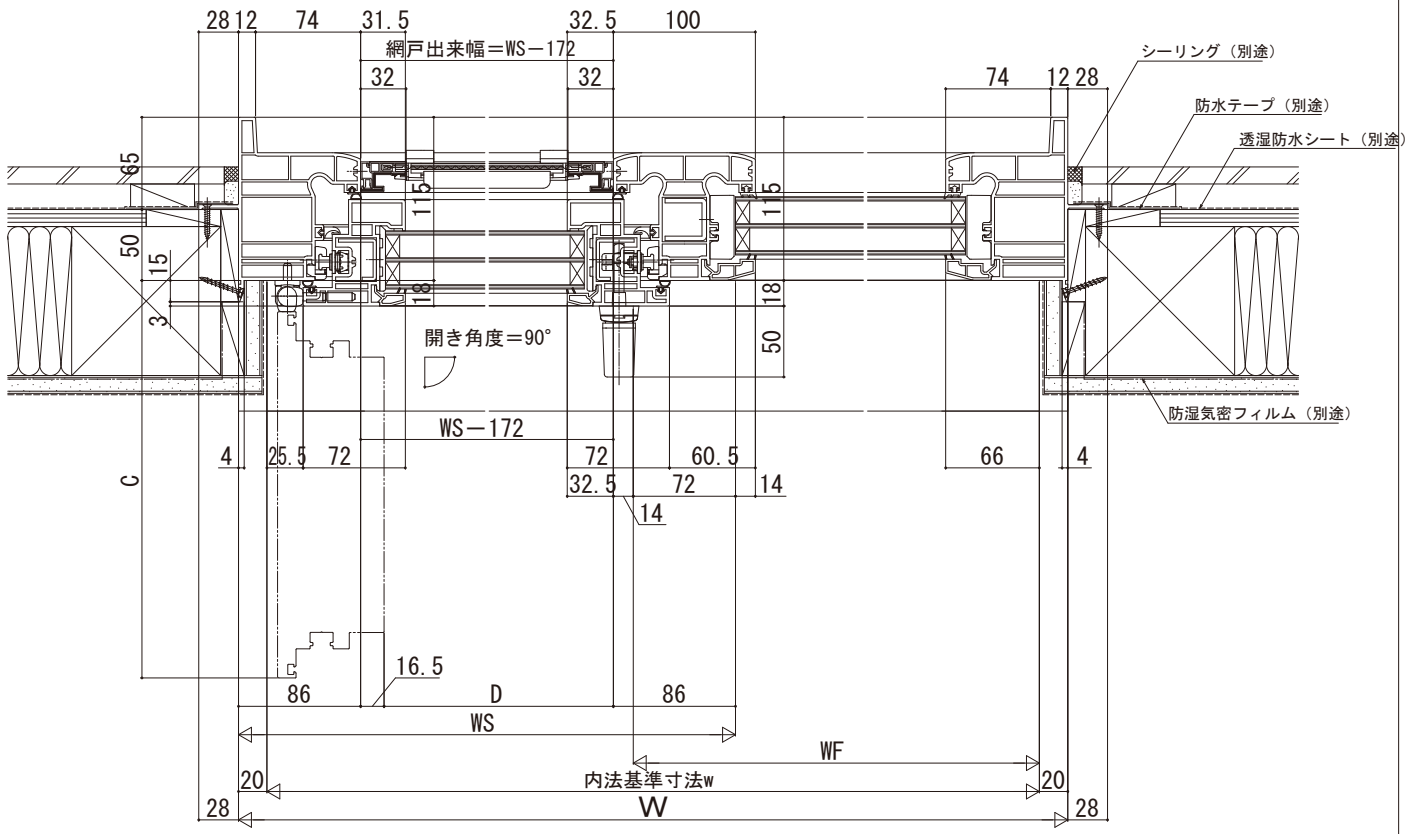
●2連窓