APW430 ツーアクション窓＋FIX段窓／ツーアクション窓 アングル無枠

■ツーアクション窓＋FIX段窓

●クロス巻込み納まり
●可動網戸を取付けた場合

内観姿図

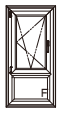

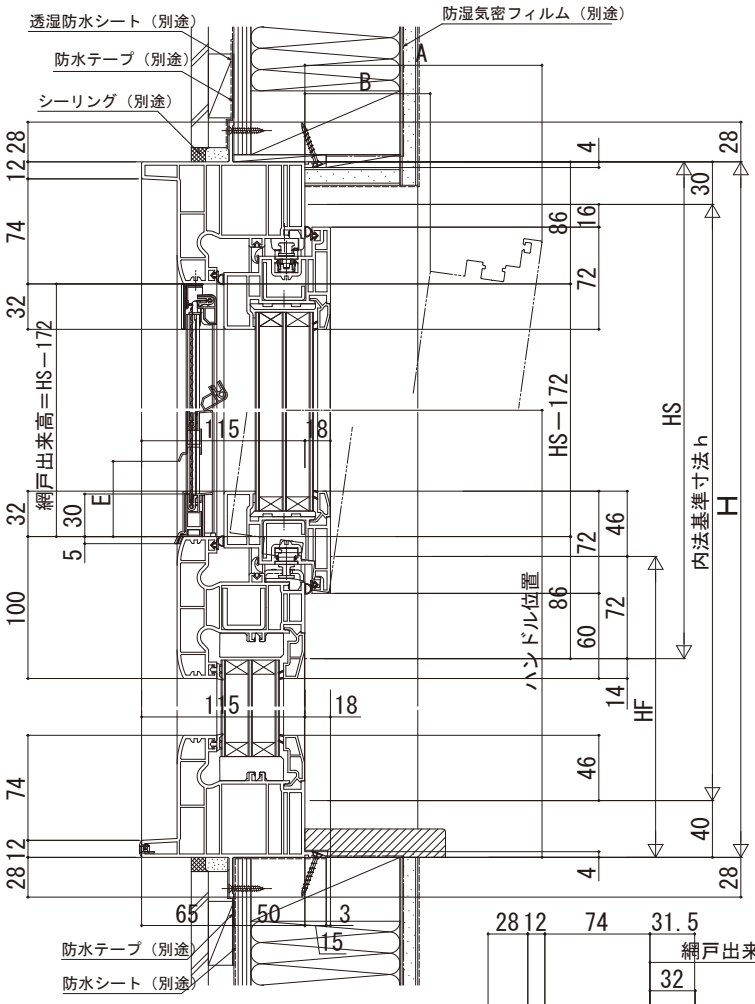

ハンドル位置	
770≦HS≦936	296＋HF
936＜HS≦1136	396＋HF
1136＜HS≦1336	496＋HF
1336＜HS≦1536	596＋HF
1536＜HS≦1570	696＋HF

	A	B	C	D	E
W≦585	100	(22.5)	W－70	W－188.5	(HS－172) ／2－36
585＜W	167	(88)			

注意事項
＜H≧1870の場合について＞
ガラス割れなどの事故を未然に防ぐため、フロア面から少し立ち上げて
ガラス面とフロア面が同じにならないように配慮してください。

●内倒し・内開き部

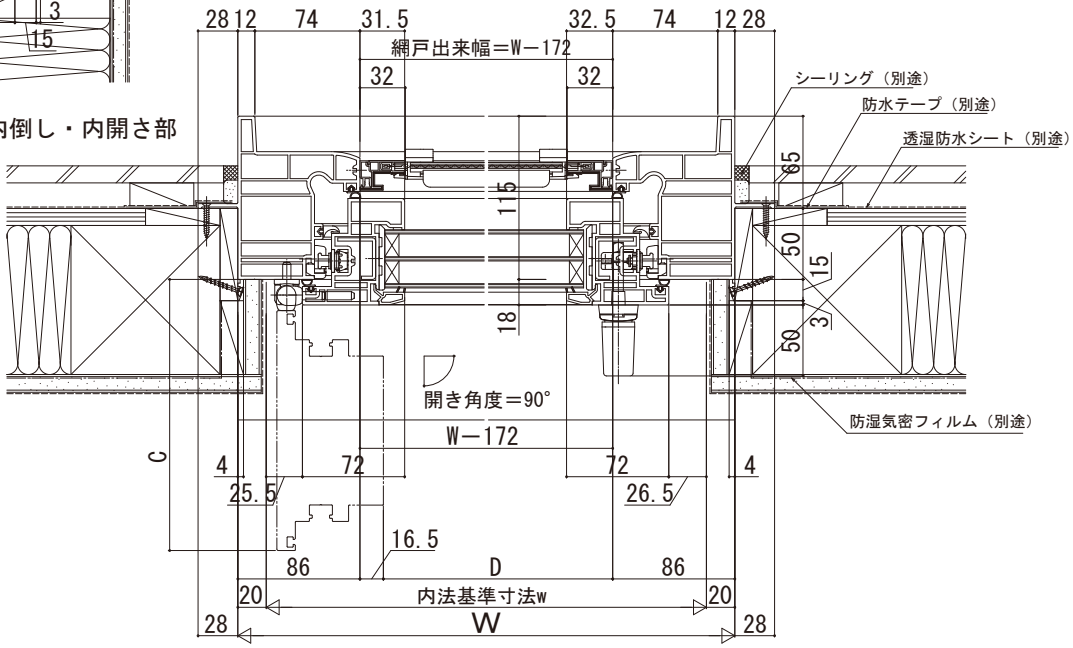
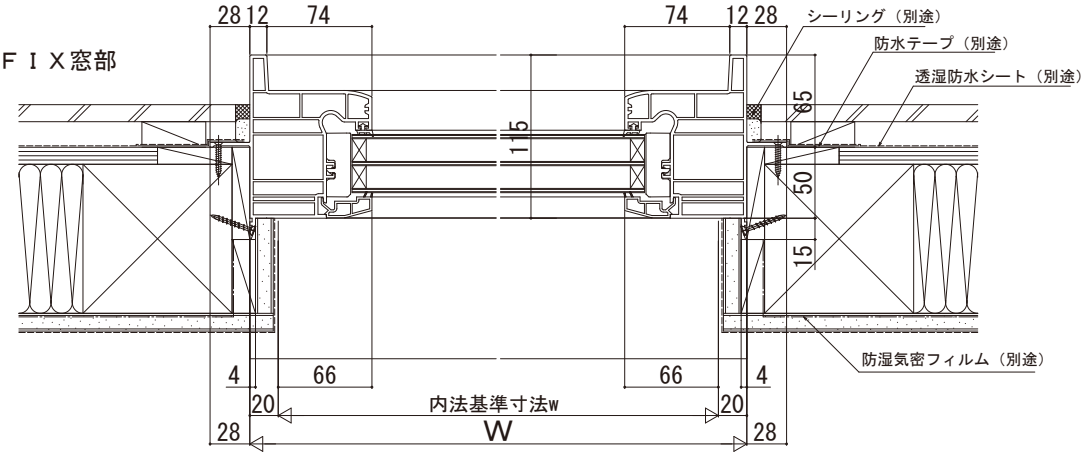
●ＦＩＸ窓部