APW431 大開口スライディング窓 アングル無枠

在来

内観姿図

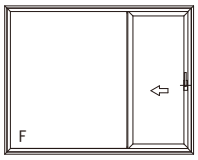

■大開口スライディング窓 偏芯タイプ

- ●アングル無
- ●クロス巻込み納まり

●北海道規格の場合

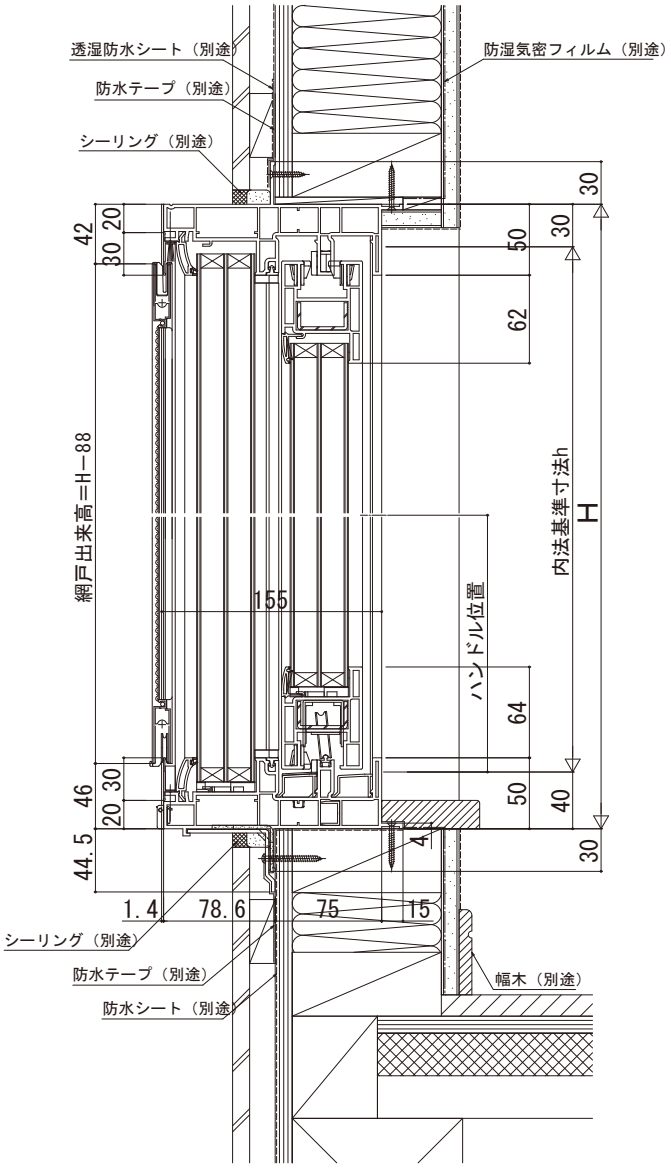

北海道規格／ハンドル位置・外部引手位置

ハンドル位置		外部引手位置
1571≦H≦1652	663	563
1652＜H≦1920	H－1021	H－1152
1920＜H≦2470	900	744

本州規格／ハンドル位置・外部引手位置

ハンドル位置		外部引手位置
1531≦H≦1612	663	563
1612＜H≦1880	H－981	H－1112
1880＜H≦2430	900	744

●内障子側（引寄せ前）

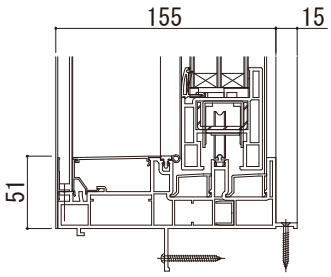
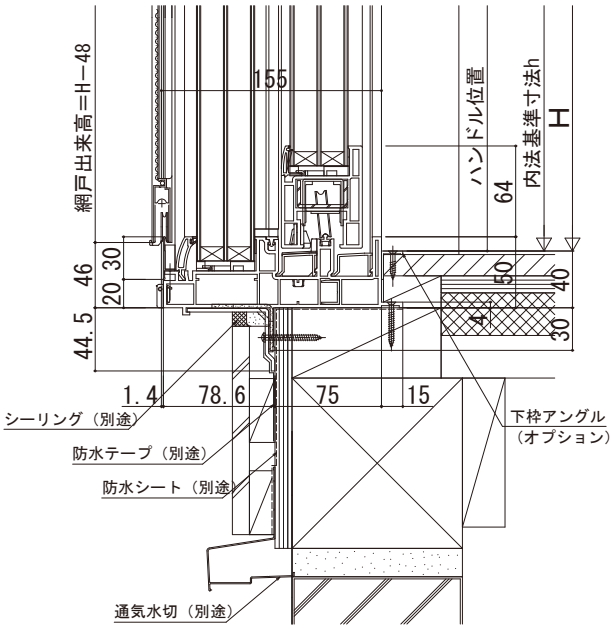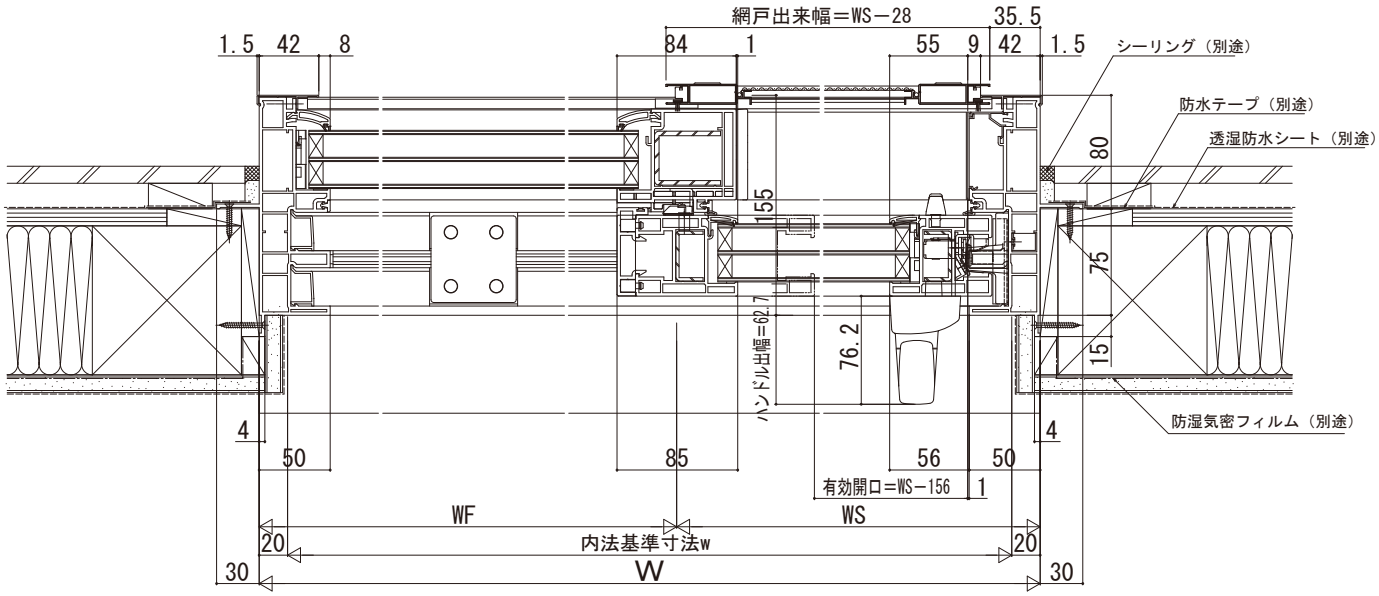
●本州規格の場合