シャッター リフォーム枠

■リモコンシャッター リフォーム枠（壁付）

●大開口スライディング（偏芯タイプ）に取付けた場合

●北海道規格の場合

外観姿図

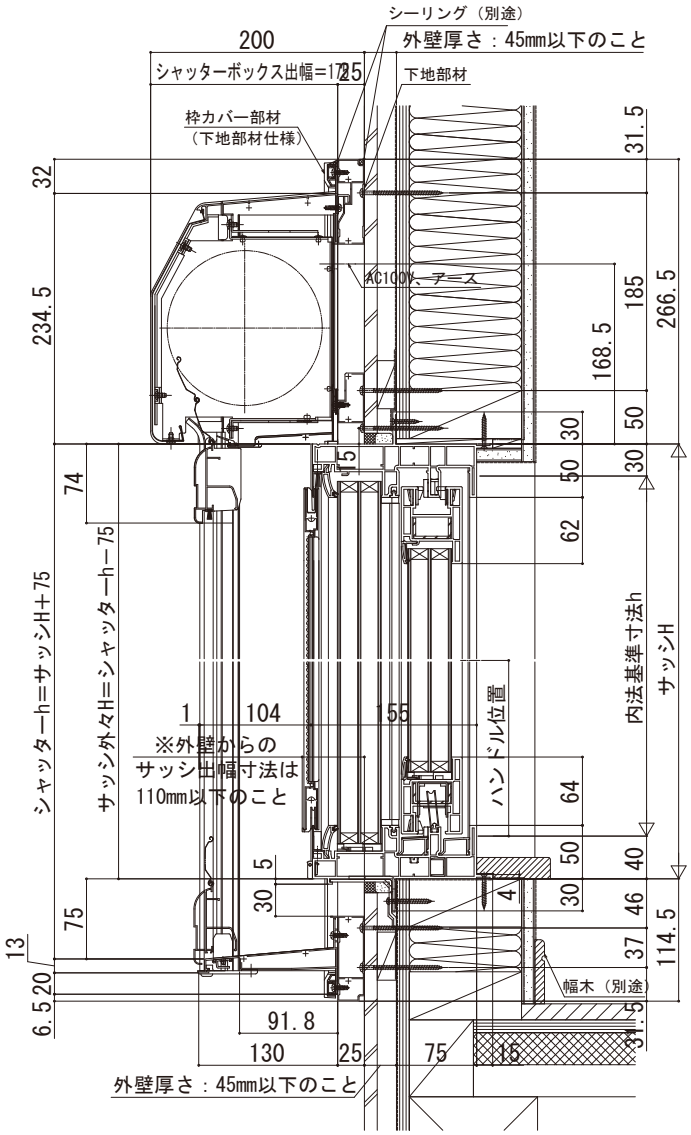
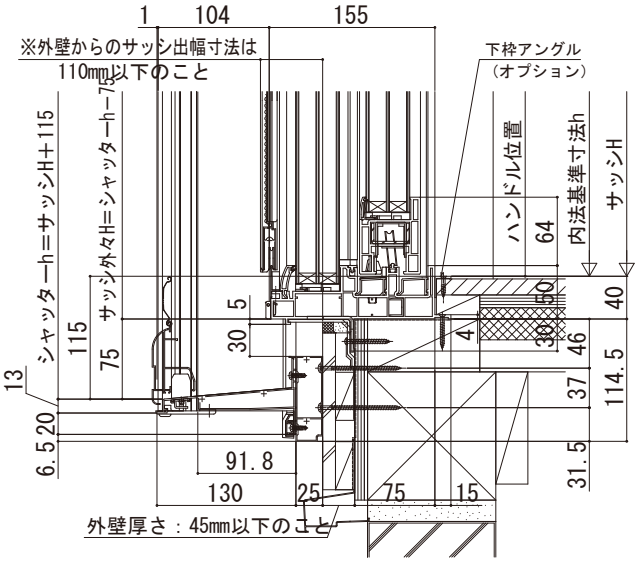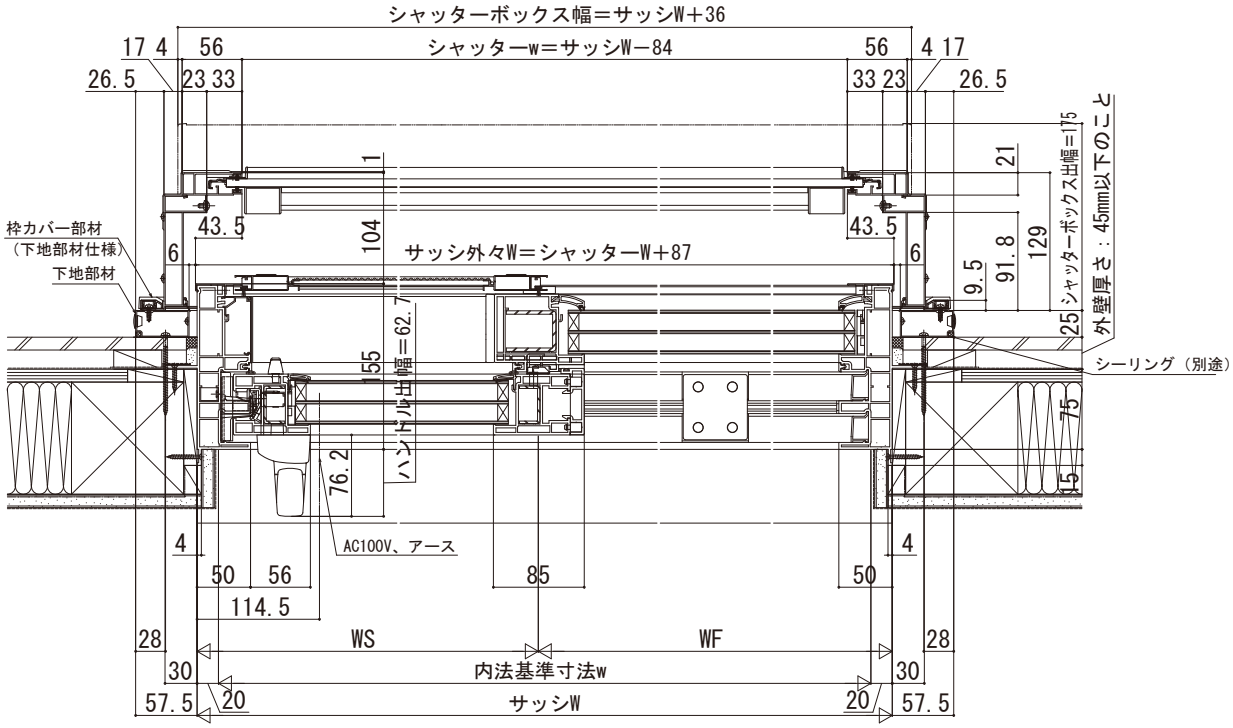
●本州規格の場合