防音サッシ CHCシリーズ すべり出し窓/内倒し窓

■すべり出し窓 カムラッチハンドル仕様 在来木造納まり

複層ガラス

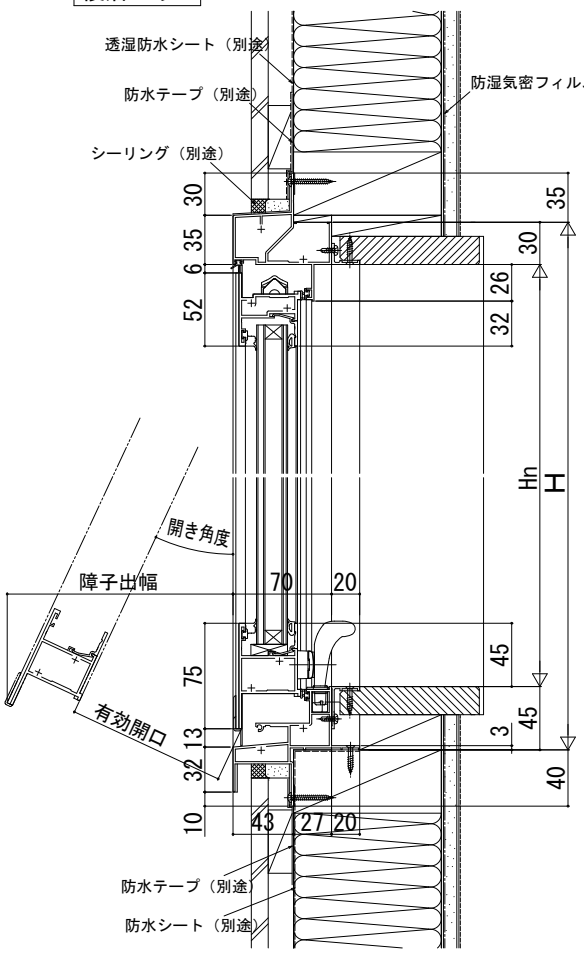

●段窓無目

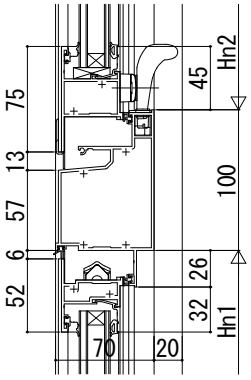

●たて骨（連窓）

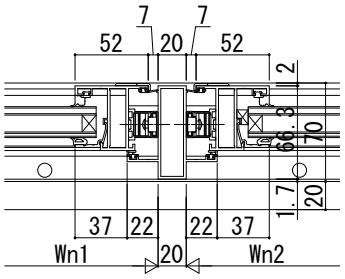

内観姿図

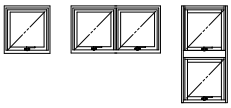

Hn	開き角度
250≦Hn<350	30°
350≦Hn≦600	25°
600<Hn≦1100	25°

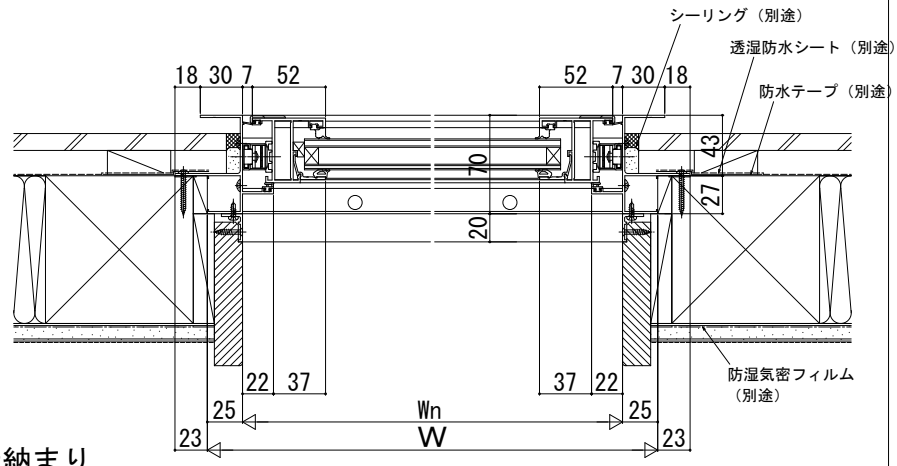

■内倒し窓 トップラッチ仕様 在来木造納まり

●固定網戸WS40型を取付けた場合

複層ガラス

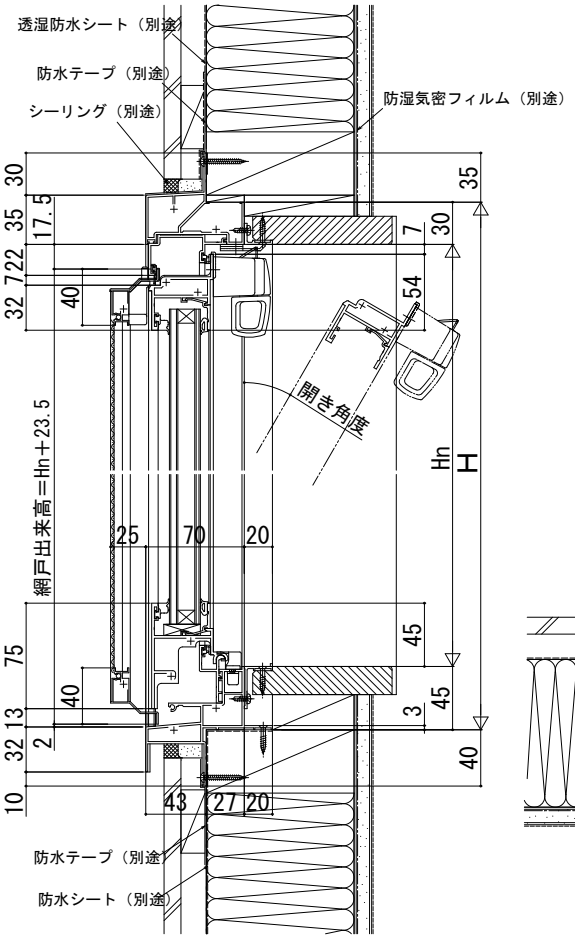

●段窓無目

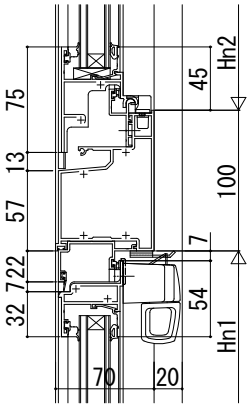

●たて骨（連窓）

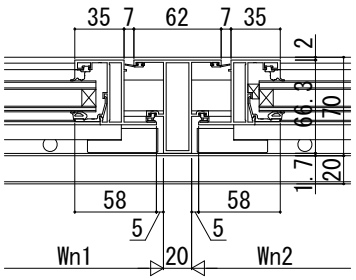

内観姿図

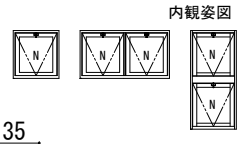
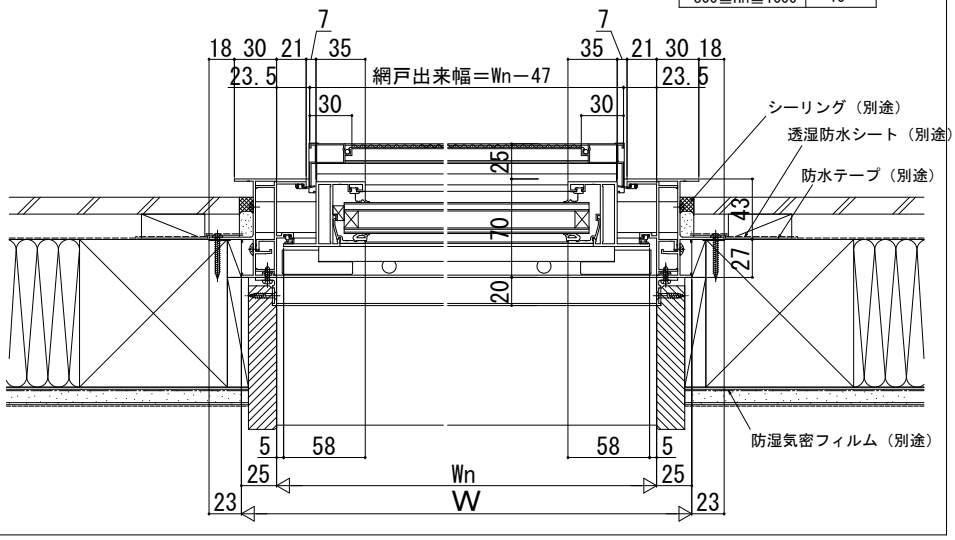
Hn	開き角度
300≦Hn<400	40°
400≦Hn<500	30°
500≦Hn<800	20°
800≦Hn≦1000	15°