居室仕様

【既設窓】:引違い窓(半外付型) 例:アルミサッシ3LH-U

【新設窓】:樹脂窓 引違い窓
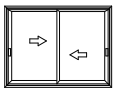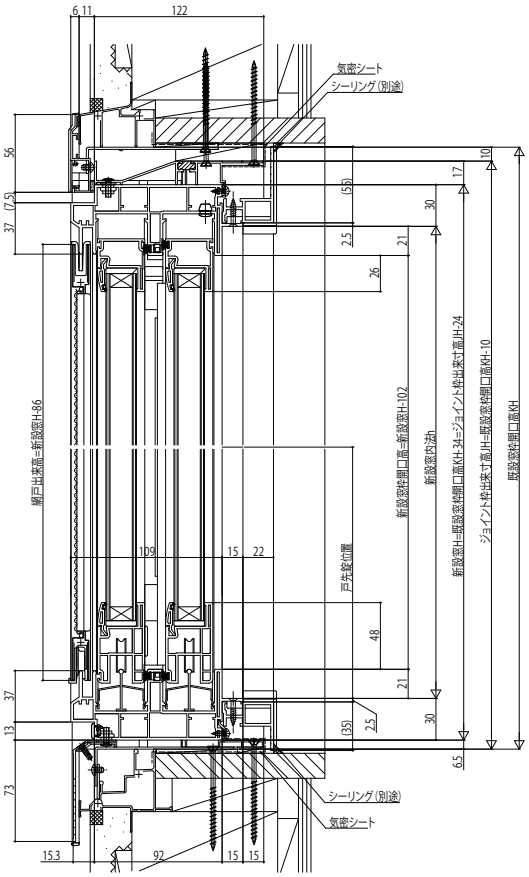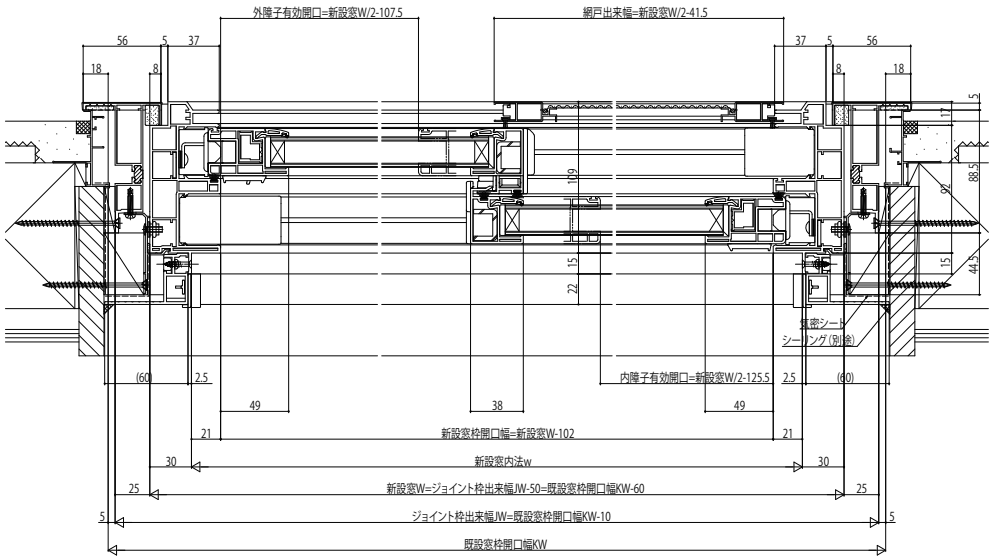
内観姿図