マドリモ

居室仕様

【既設窓】：FIX窓　例：フレミングⅡ
【新設窓】：樹脂窓 たてすべり出し窓（グレモンハンドル）

内観姿図

窓枠開口寸法公式

幅（W）方向	既設窓枠開口幅KW－172	各左右：86	
高さ（H）方向	既設窓枠開口高KH－144	上：83	下：61

開き角度、障子出幅、開口寸法

単位（mm）

新設窓W	開き角度	障子出幅A	開口寸法B	開口寸法C	半開時開き角度	半開時障子出幅D	半開時開口寸法E
新設窓W＝300	90°	223	26	113	－	－	－
300＜新設窓W≦379		新設窓W－77		新設窓W－187	17°	72	62
379＜新設窓W≦500		新設窓W－64	60	新設窓W－221	12°		
500＜新設窓W≦645					9°		
645＜新設窓W≦730	85°	0.966×（新設窓W－62）	58	W－220	8°		
730＜新設窓W≦786							
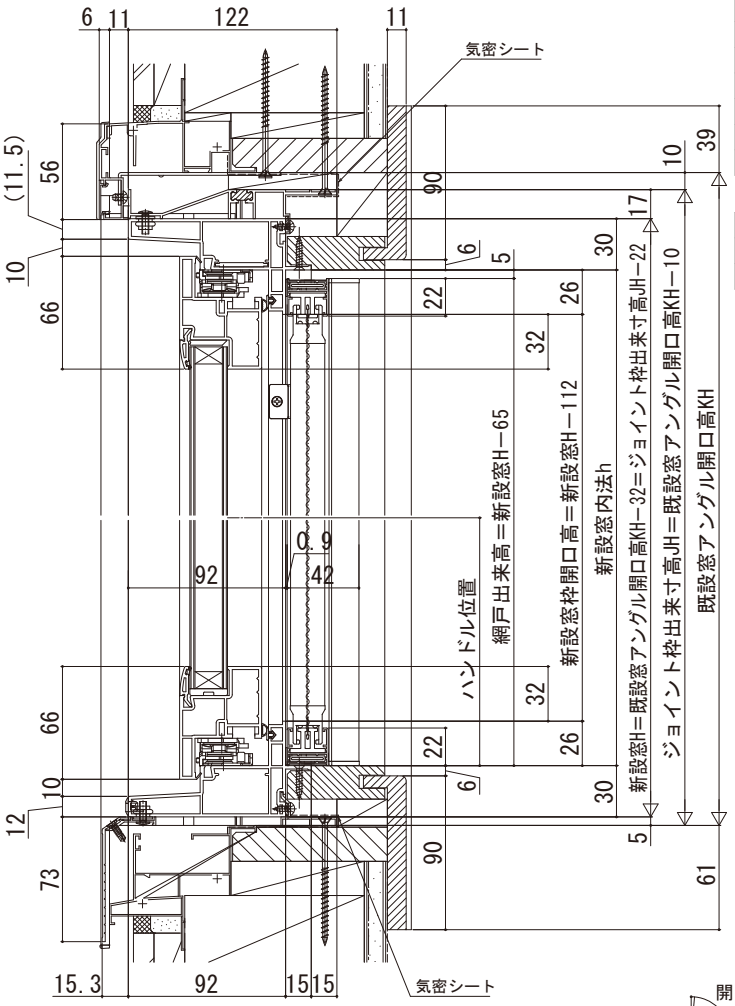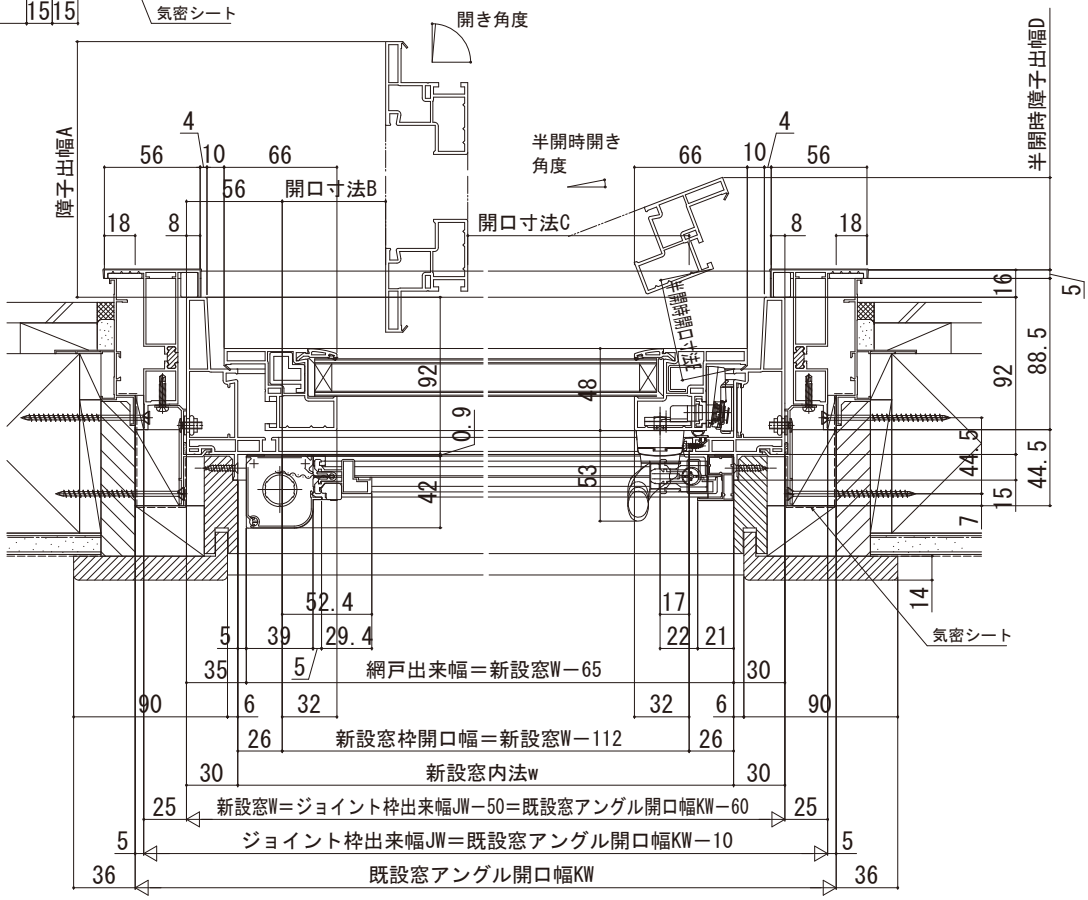
ハンドル位置	
450≦新設窓H≦570	新設窓H／2－30
570＜新設窓H	新設窓H／2－110