浴室仕様 システムバス同時交換
【既設窓】：ガラスルーバー窓 例：フレミソグⅡ
【新設窓】：APW 330 たてすべり出し窓（オペレーターハンドル）

内観姿図

窓枠開口寸法公式

幅（W）方向	25見付タイプ：既設窓アングル開口幅KW－172	各左右：86	
	80見付タイプ：既設窓アングル開口幅KW－282	各左右：141	
	80＋25見付タイプ：既設窓アングル開口幅KW－227	左:141	右：86
	25＋80見付タイプ：既設窓アングル開口幅KW－227	左:86	右：141
高さ（H）方向	既設窓枠開口高KH－155	上：83	下：72

ロッキングハンドル位置	
450≦新設窓H＜670	新設窓H/2－30
670≦新設窓H	新設窓H/2－110

開き角度、障子出幅、開口寸法
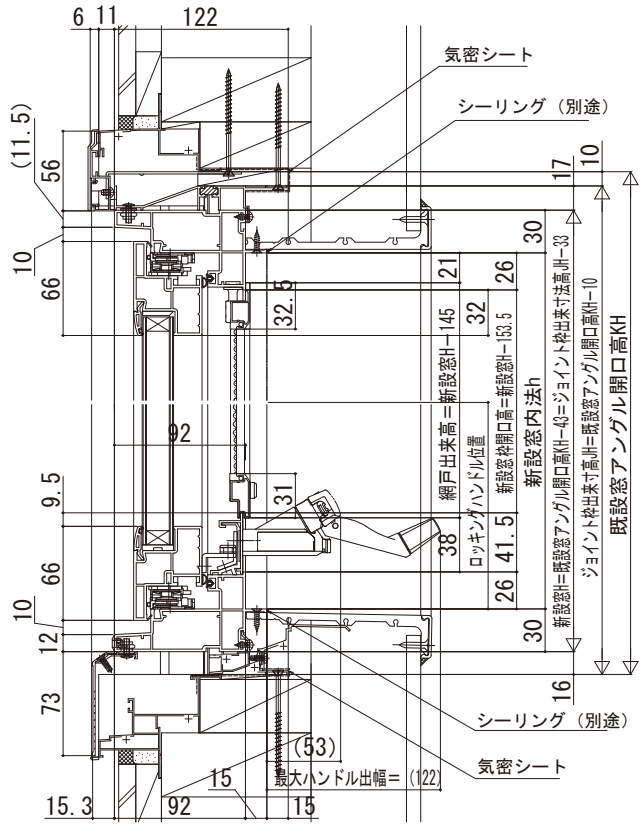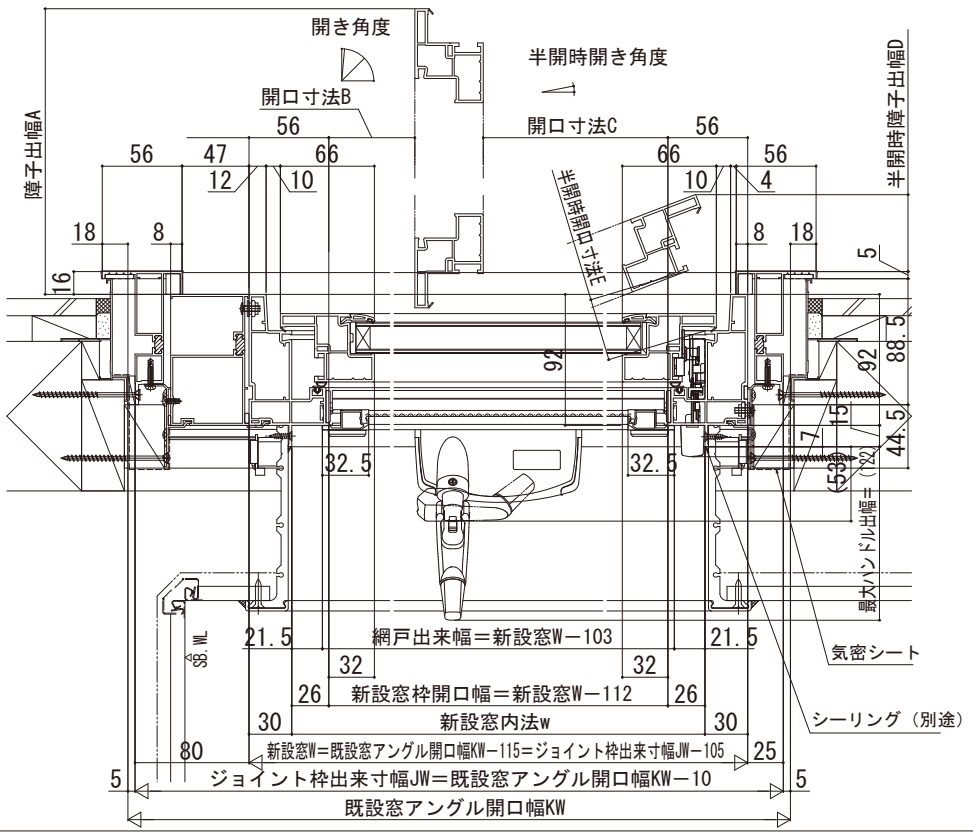
新設窓W	開き角度	障子出幅A	開口寸法B	開口寸法C	半開時開き角度	半開時障子出幅D	半開時開口寸法E
300≦新設窓W＜380	45°	0.707×（新設窓W－40）	－	新設窓W－147	11°	0.191×（新設窓W－118）	17
380≦新設窓W＜500	90°	新設窓W－53	65	新設窓W－226		0.191×（新設窓W－123）	27
500≦新設窓W＜645							49
645≦新設窓W＜730	85°	0.966×（新設窓W－51）	63	新設窓W－225		0.191×（新設窓W－119）	76
730≦新設窓W≦816							92