■面格子付片上げ下げ窓 バランサー式

●上下スライド網戸 XMUを取付けた場合
●ラチス格子タイプ

外観姿図

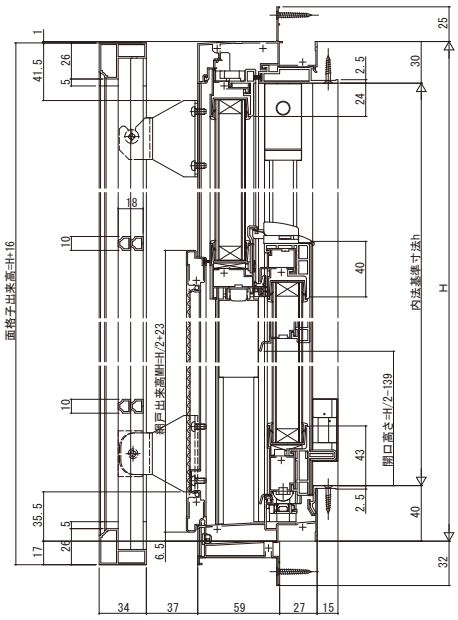

●上部 FIX部

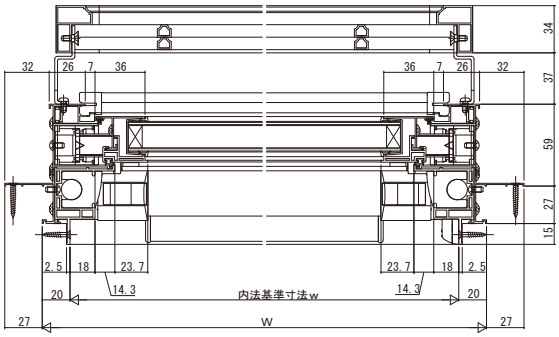

●下部 上げ下げ部

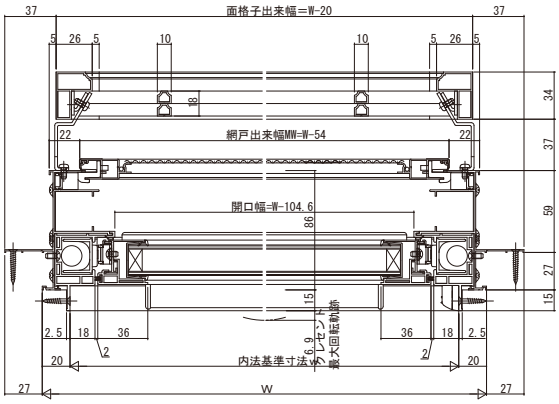

●横格子タイプ

外観姿図

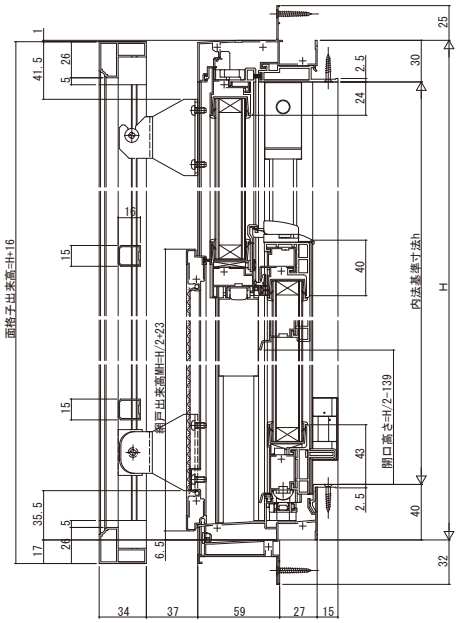

●上部 FIX部

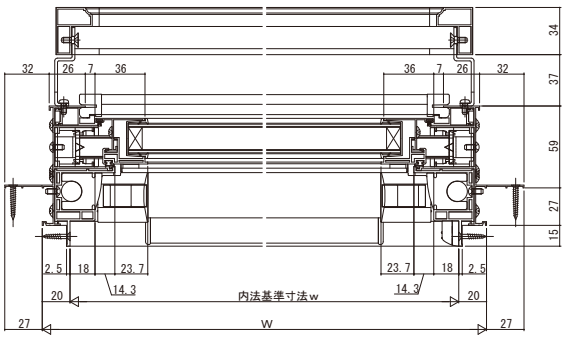
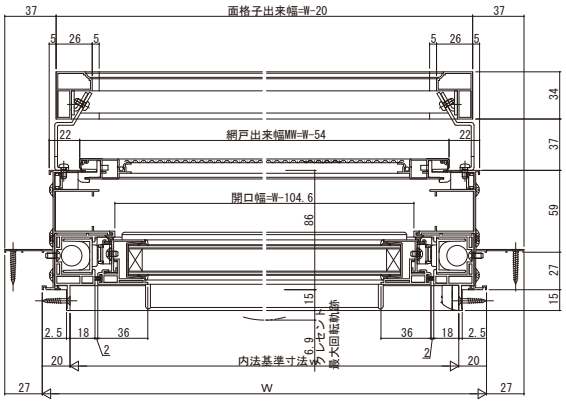
●下部 上げ下げ部