エピソードⅡNEO 片上げ下げ窓／FIX窓

在来

内観姿図

■FIX窓

●窓タイプの場合

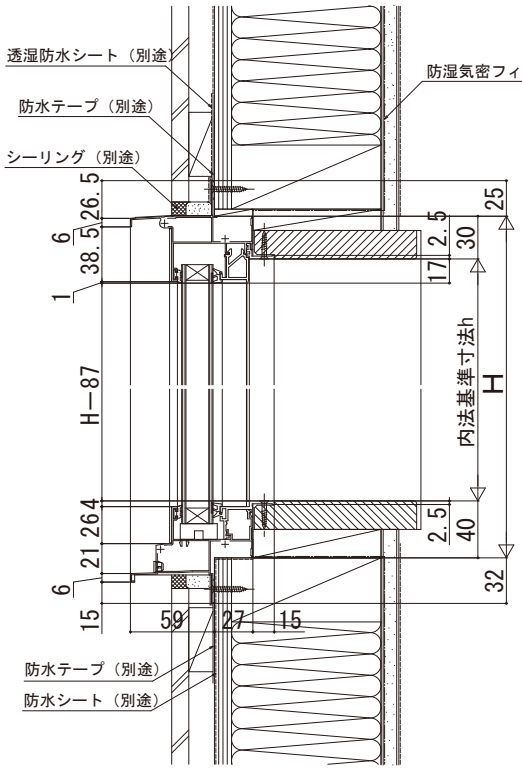

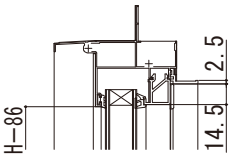

W＞1690の場合

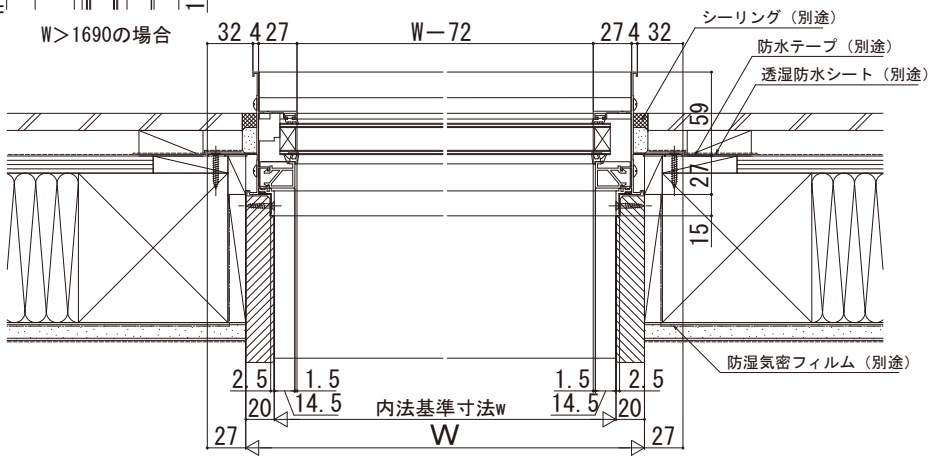

●テラスタイプの場合

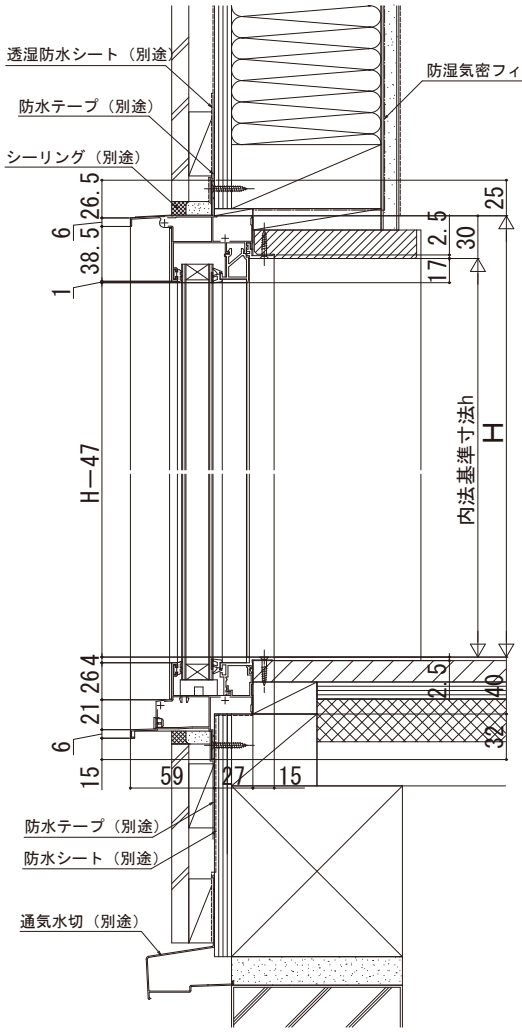

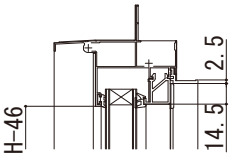

W＞1690の場合

●フロア面から立上げた納まり

内観姿図

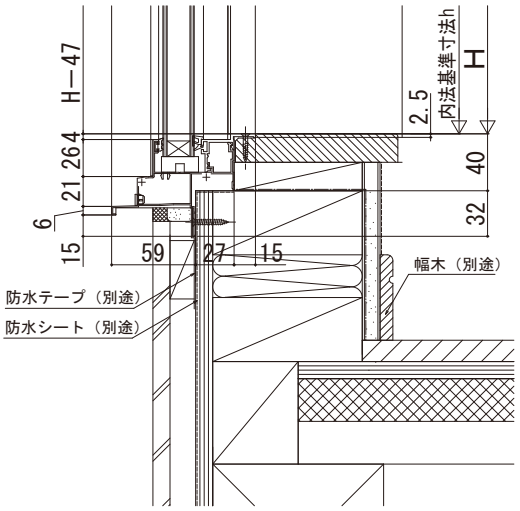

注意事項
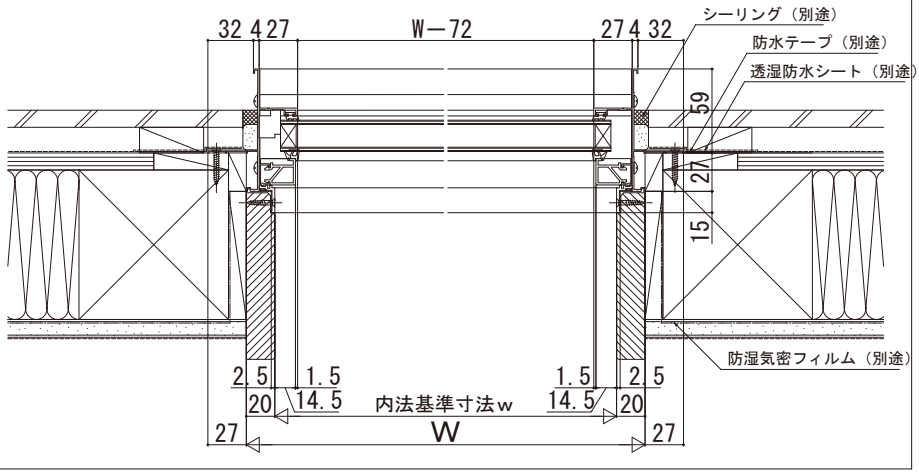
掃除機や玩具等とガラスとの接触を防止する場合は、
ガラス面とフロア面が同じにならないように配慮してください。