エピソードⅡNEO FIX窓／FIX窓スリムフレーム

2×4

■FIX窓

●窓タイプの場合

内観姿図

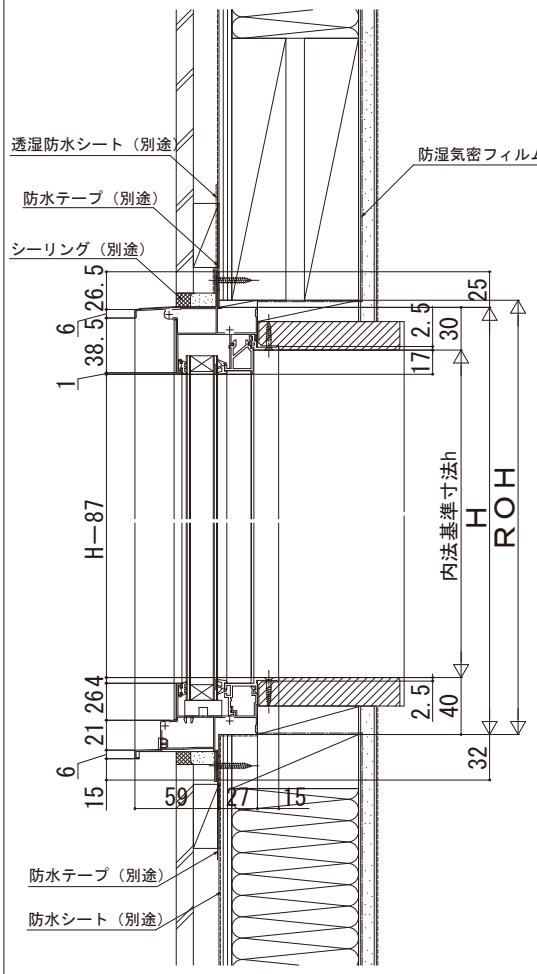

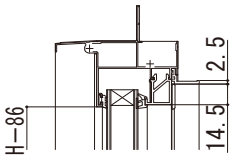

W＞1690の場合

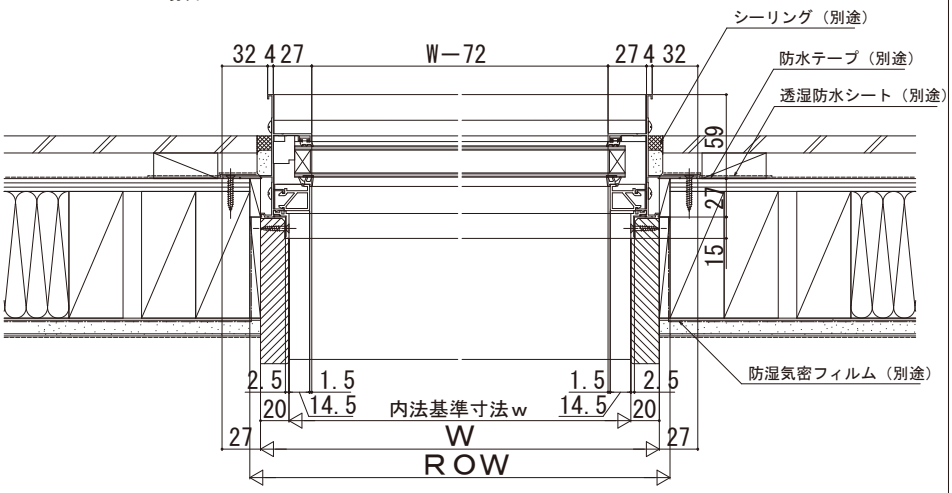

●テラスタイプの場合

内観姿図

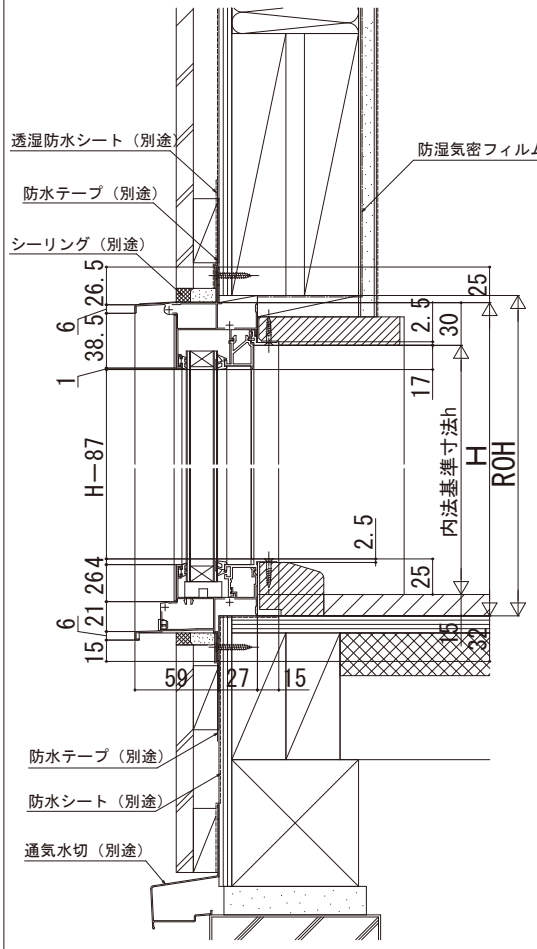

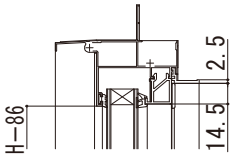
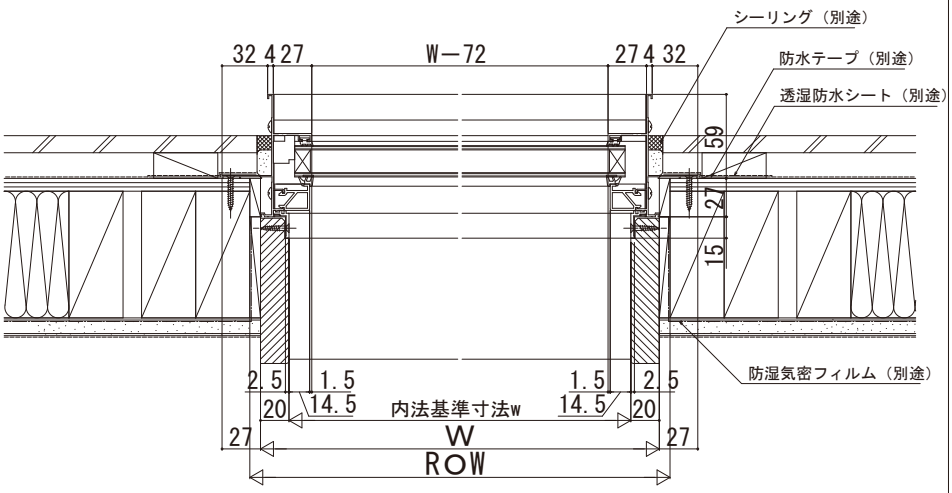
W＞1690の場合