エピソードII NEO

在来

■高所用すべり出し窓

●固定網戸 XMFを取付けた場合

●高窓用オペレーターを取付けた場合

注意事項
・操作ひもに干渉しないよう、C寸法を215mm以下におさえてください。
215mmを超える場合は、電動ユニットをご使用ください。
＜操作ひも可動範囲について＞
・オペレーターの下に棚などを設置する場合は操作ひもの可動スペースを確保してください。
※開閉ノブを引くと最大で550mm程度可動します
300mmで5回、400mmで4回程度の操作で窓を開ける（閉める）ことができます
（操作回数はサイズにより異なる場合があります）
・斜めに操作する場合は30°までを目安としてください

内観姿図

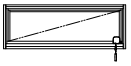

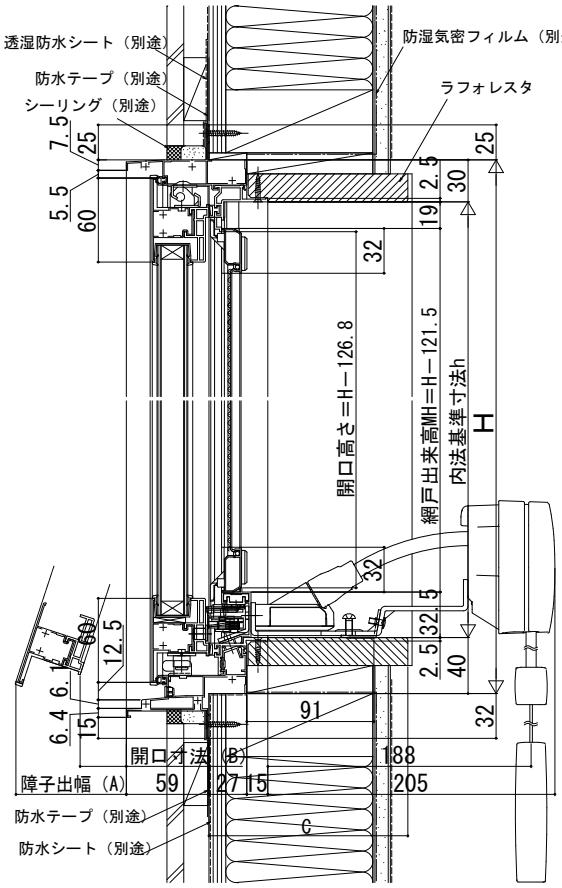

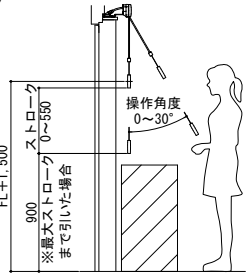

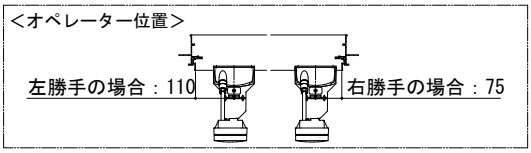

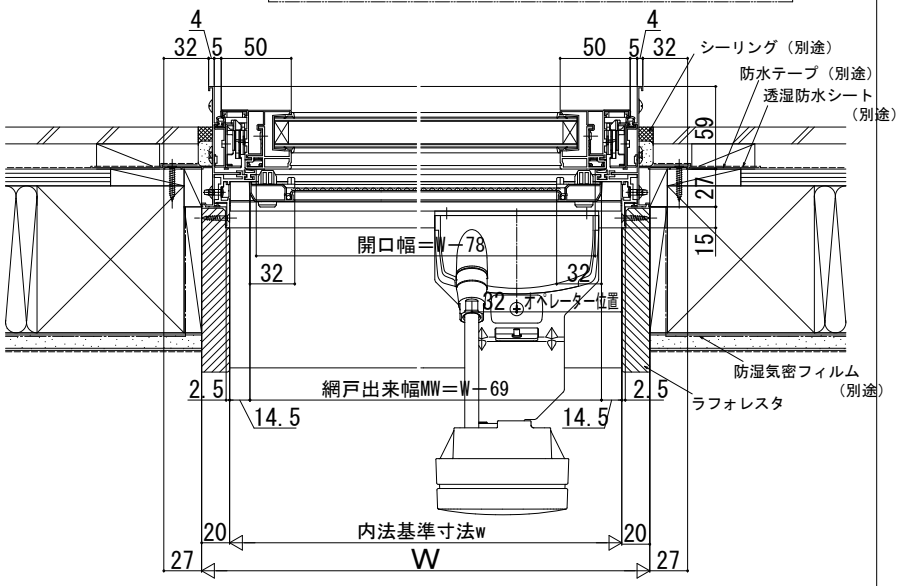

●電動ユニットを取付けた場合
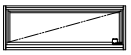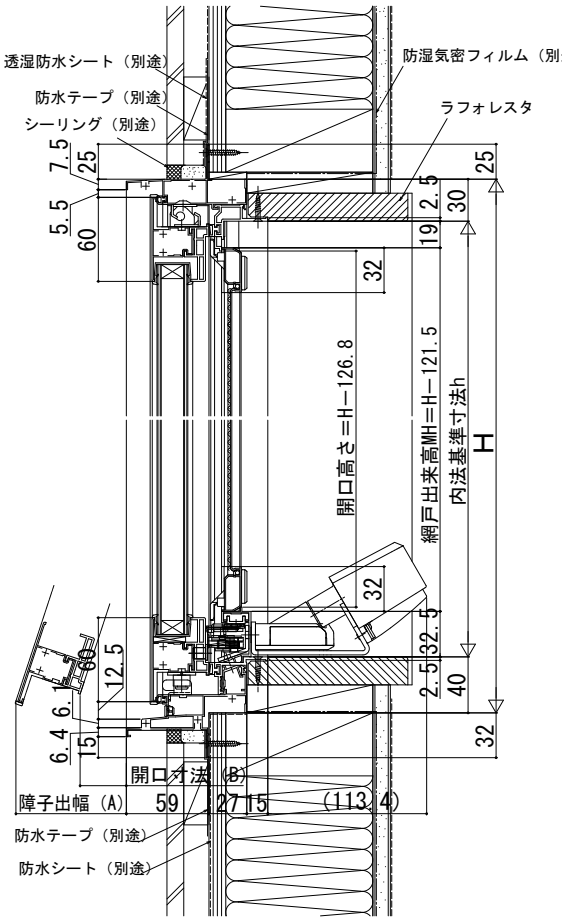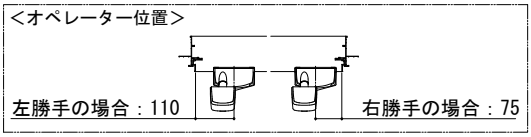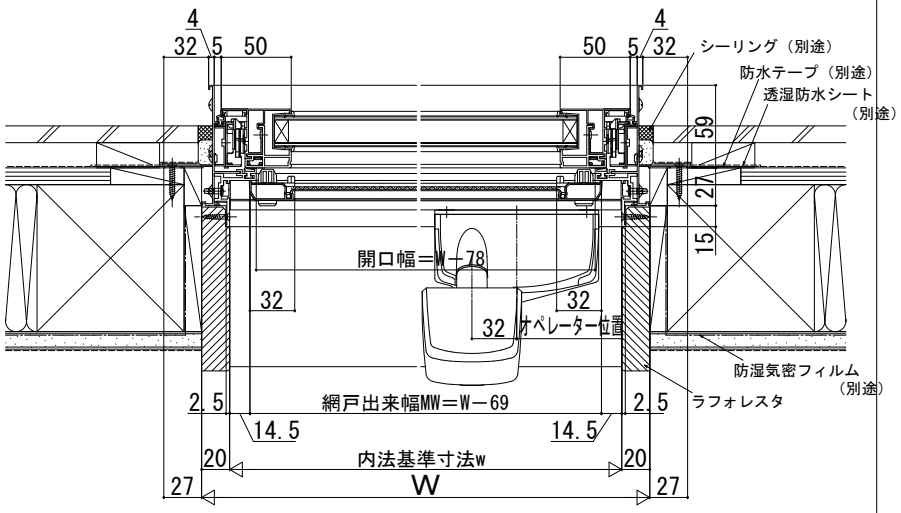
内観姿図