■高所用すべり出し窓

●固定網戸XMFを取付けた場合
●折れハンドルを取付けた場合
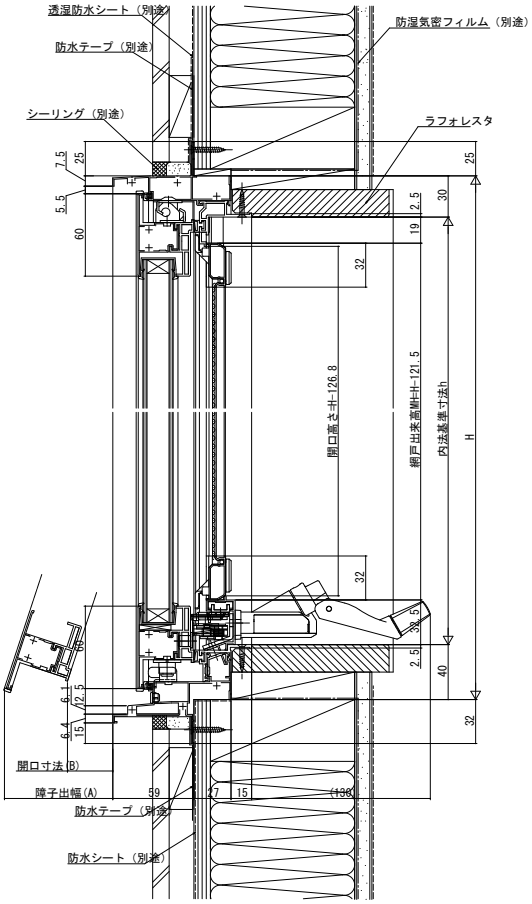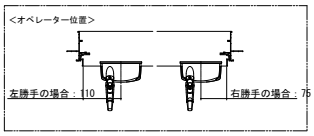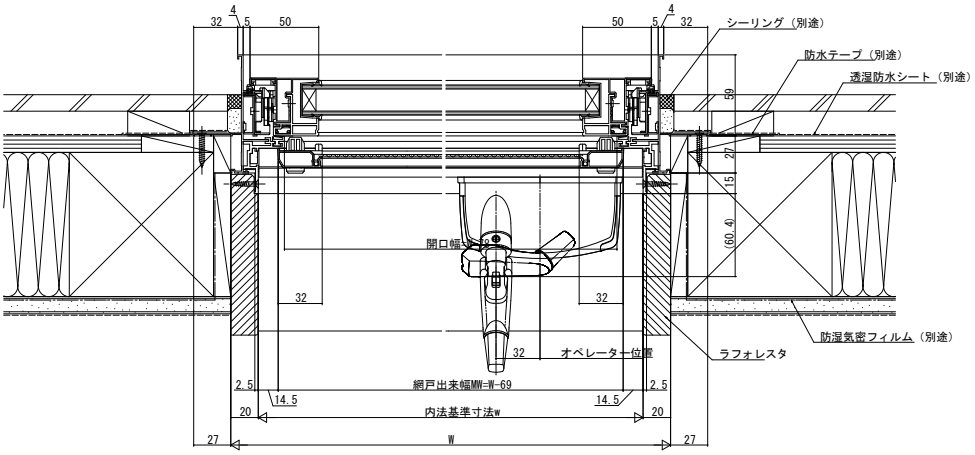
内観姿図