エピソードⅡNEO内倒し窓／外倒し窓

在来

内観姿図

■内倒し窓

●固定網戸 XMFを取付けた場合

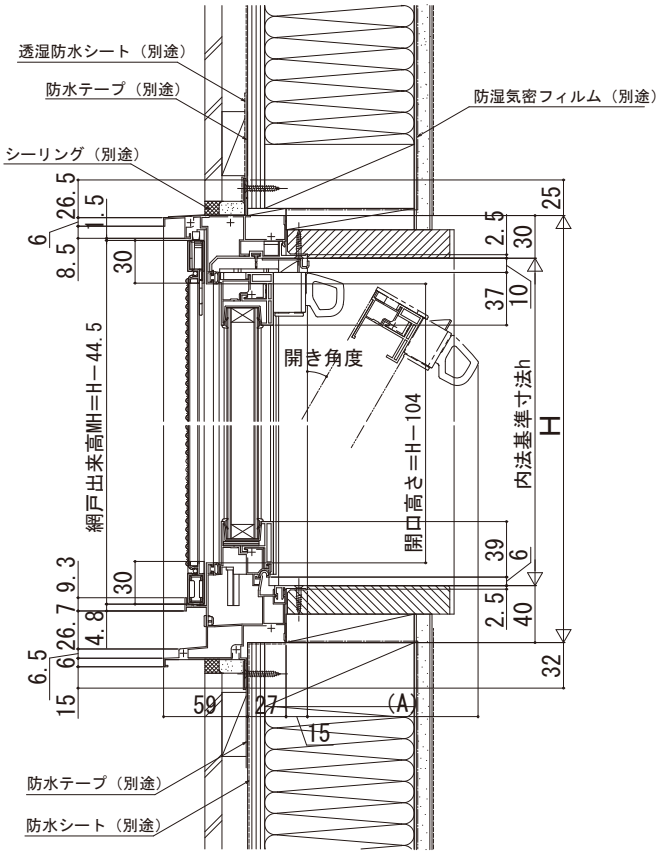
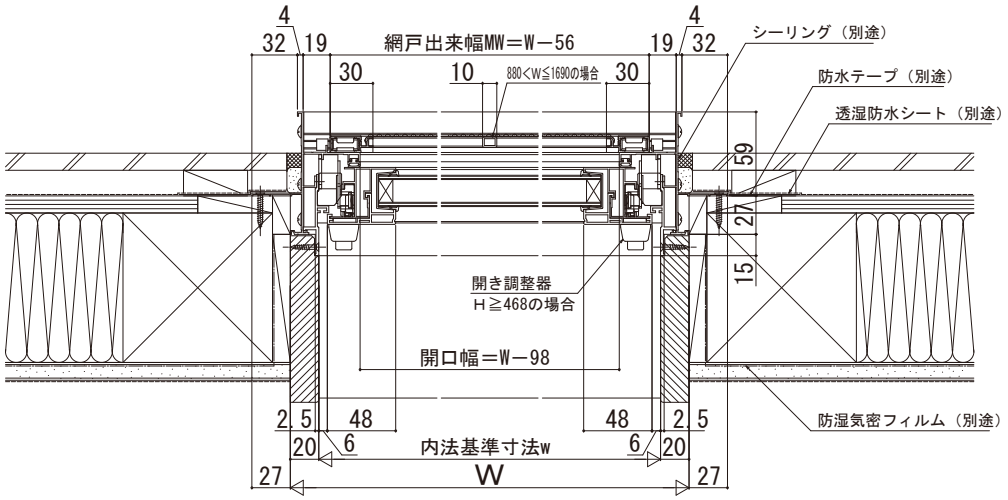
H	開き角度	A
359≦H＜468	45°	0.71H－59
468≦H＜699	30°	0.5H－30.1
	60°（清掃時のみ）	0.87H－85.7
699≦H≦850	23°	0.39H－16.4
	40°（清掃時のみ）	0.64H－49