エピソードⅡ NEO すべり出し窓

2×4

内観姿図

■すべり出し窓　カムラッチハンドル仕様

●上げ下げロール網戸　ＸＭＷを取付けた場合

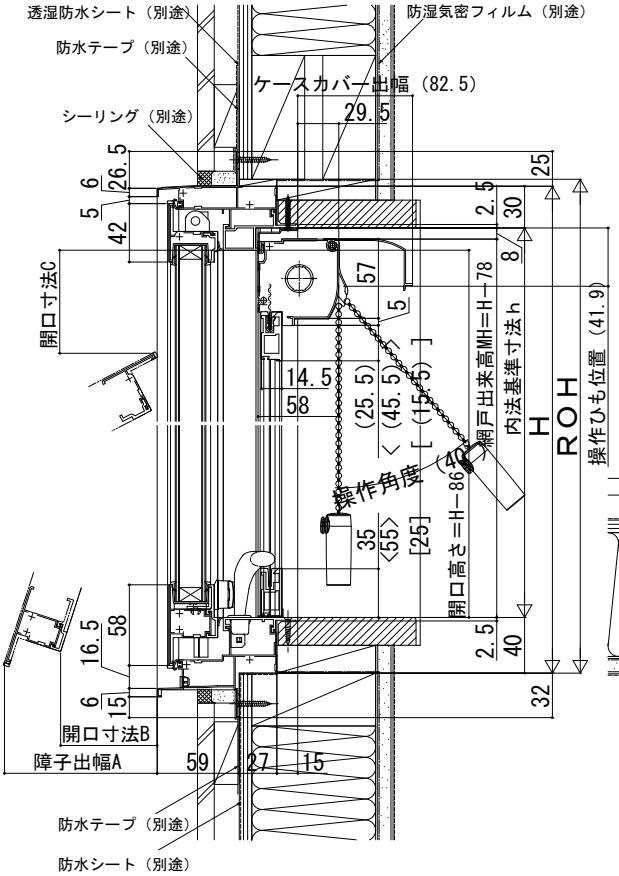

〔上げ下げロール網戸について〕

注 意

段窓の無目下にすべり出し窓を使用する場合は、規格の上げ下げロール網戸を取付けできません。横引きロール網戸を使用するか、上げ下げロール網戸を開口部全面を覆うサイズ（木額縁内法ｗｈ）でオーダー発注してください。

〈　〉寸法は、W<378の場合
［　］寸法は、866<Wの場合

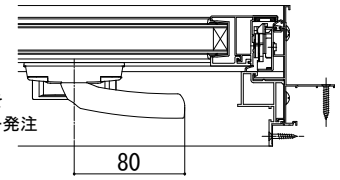

W≦350の場合

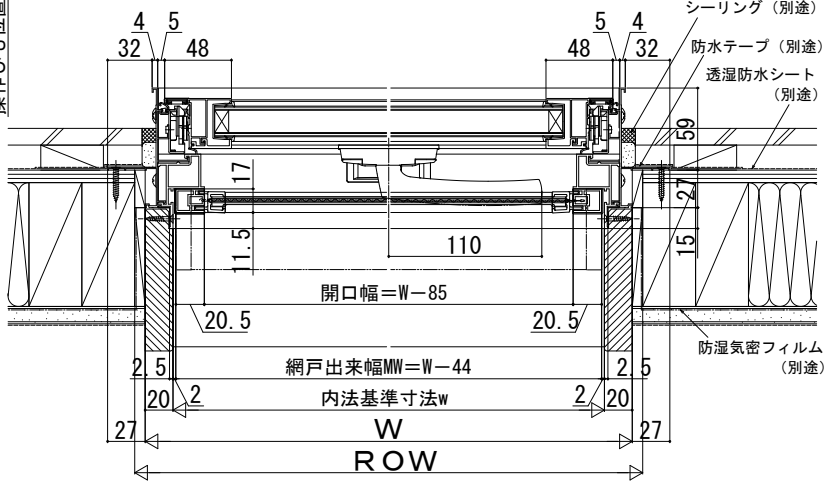

●横引きロール網戸　ＸＭＹを取付けた場合

内観姿図

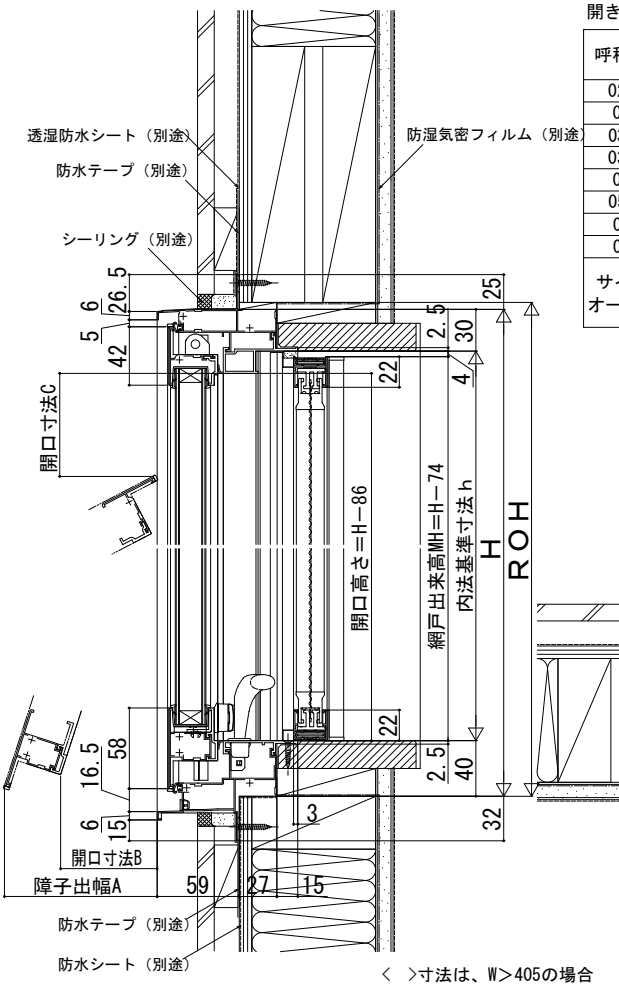

〈　〉寸法は、W>405の場合

開き角度、障子出幅、開口寸法

呼称高	H	通常時			お掃除モード時		
		開き角度	障子出幅A	開口寸法B	開き角度	障子出幅A	開口寸法C
028	350	30°	182	140	90°	325	141
03	370	30°	192	150	90°	345	141
033	405	30°	210	168	90°	380	141
038	450	30°	232	190	90°	425	141
05	570	30°	292	250	90°	545	141
057	640	18°	209	168	62.5°	556	74
07	770	18°	250	208	62.5°	671	74
09	970	18°	311	270	—	—	—
サイズオーダー	350≦H≦570	30°	0.5×（H+14）	0.5×（H−69）	90°	H−25	141
	570<H≦770	18°	0.309×（H+36）	0.309×（H−96）	62.5°	0.887×（H−14）	74
	770<H≦1000	18°	0.309×（H+36）	0.309×（H−96）	—	—	—

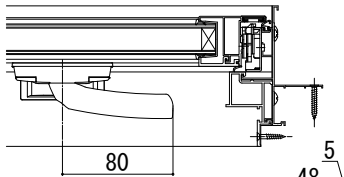
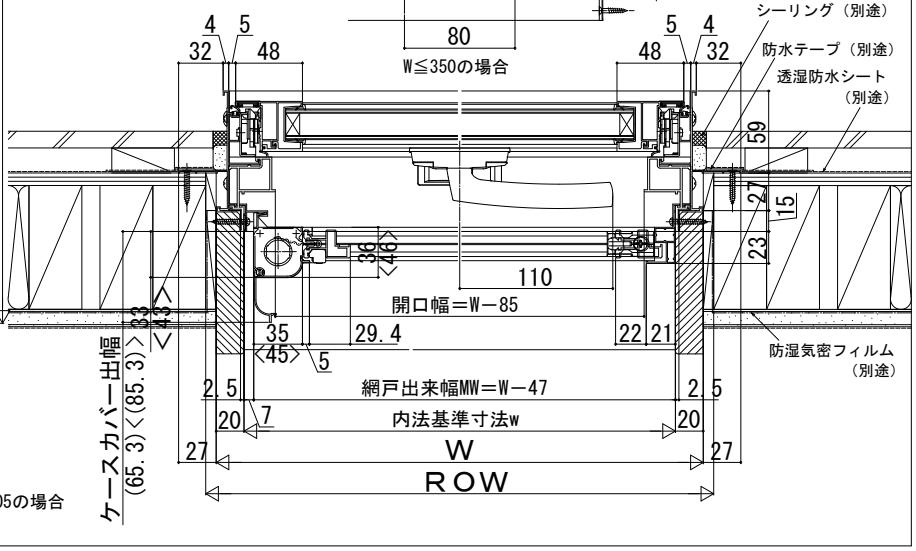
W≦350の場合