エピソードⅡ NEO すべり出し窓 CADダウンロード用

2×4

内観姿図

■すべり出し窓　オペレーターハンドル仕様

●固定網戸 ＸＭＦを取付けた場合

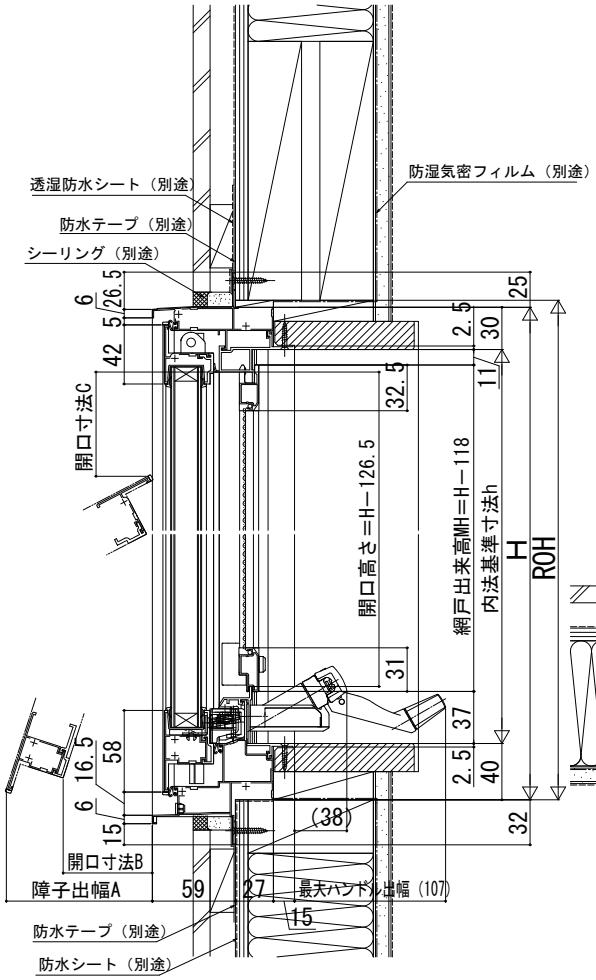

開き角度、障子出幅、開口寸法
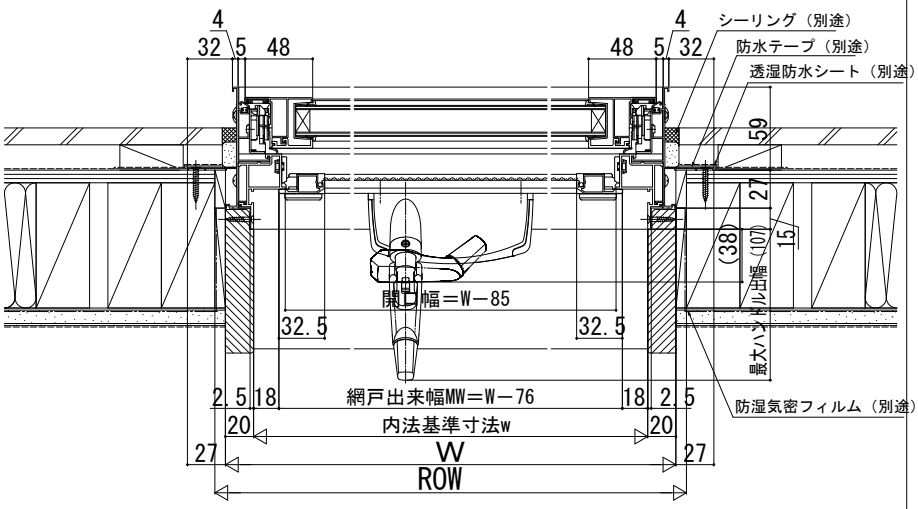
呼称高	H	通常時			お掃除モード時		
		開き角度	障子出幅A	開口寸法B	開き角度	障子出幅A	開口寸法C
03	370	21°	145	96	90°	343	141
033	405	19°			90°	378	141
038	450	17°			90°	423	141
05	570	13°			90°	543	141
057	640	12°			62.5°	555	73
07	770	10°			62.5°	670	73
09	970	8°			—	—	—
サイズオーダー	370＜H≦450	17°			90°	H－27	141
	450＜H≦570	13°			90°	H－27	141
	570＜H≦770	10°			62.5°	0.887×（H－15）	73
	770＜H≦970	8°			—	—	—
	970＜H≦1170	6°			—	—	—