エピソードⅡ NEO シャッター付引違い窓

在来

外観姿図

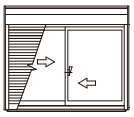

■シャッター付引違い窓 手動シャッターGR リモコンシャッターGR 窓タイプ 半外付型／アングルー体枠

●横桟・耐風ポール無

●手動シャッターの場合

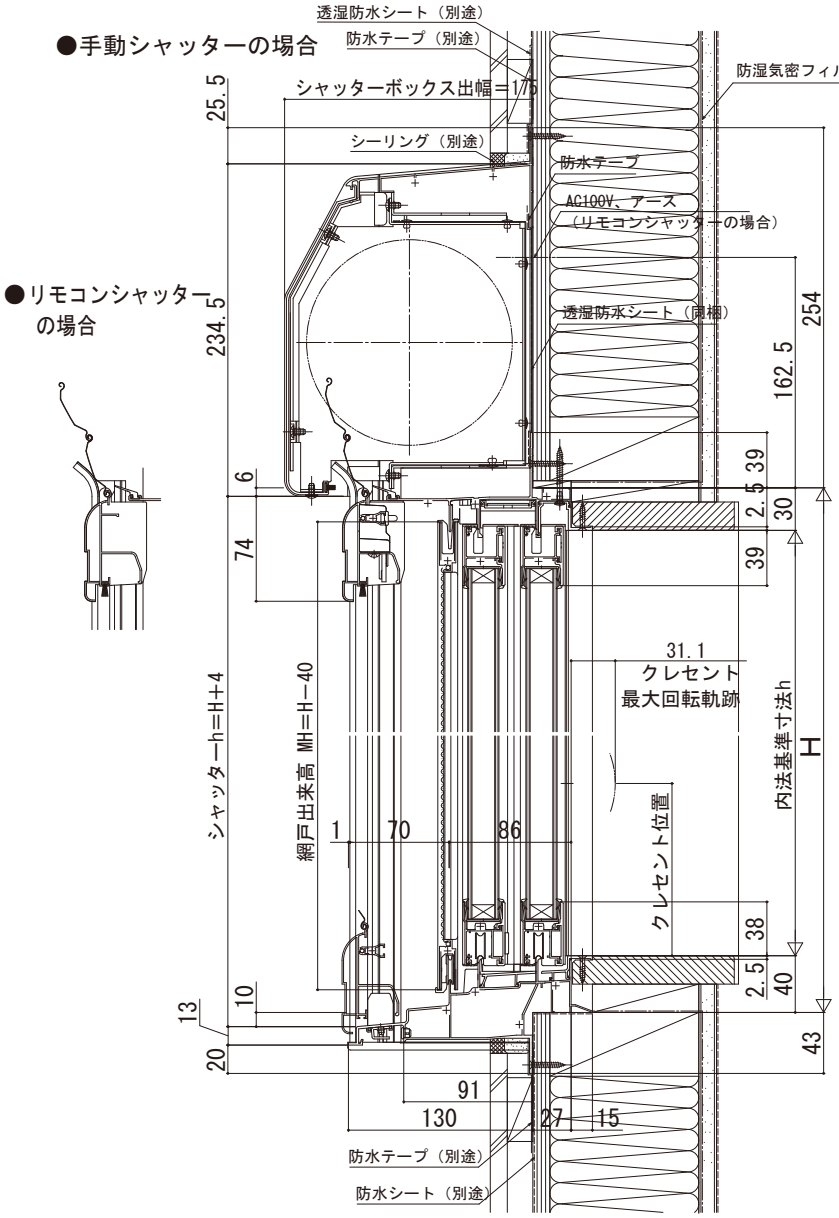

●リモコンシャッターの場合

●入隅納まりの場合

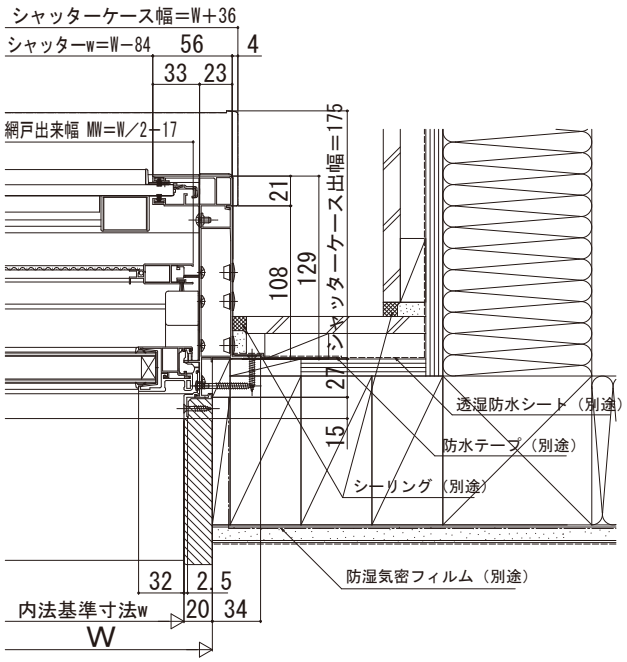
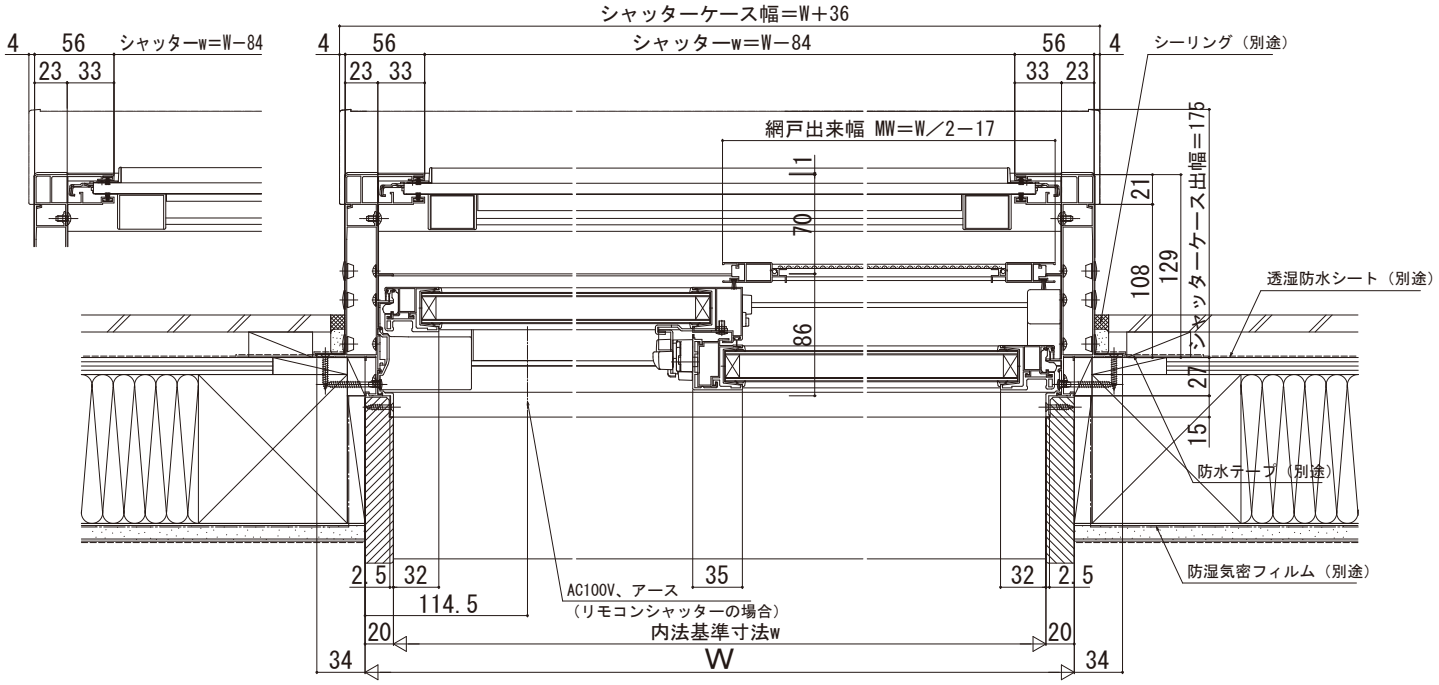
●リモコンシャッターの場合