エピソードⅡ NEO シャッター付引違い窓

在来

外観姿図

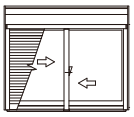

■シャッター付引違い窓 手動シャッターGR リモコンシャッターGR 窓タイプ 半外付型／アングルー体枠

●横桟・耐風ポール付

●手動シャッターの場合

●リモコンシャッターの場合

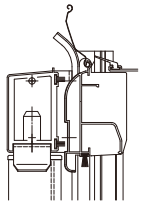

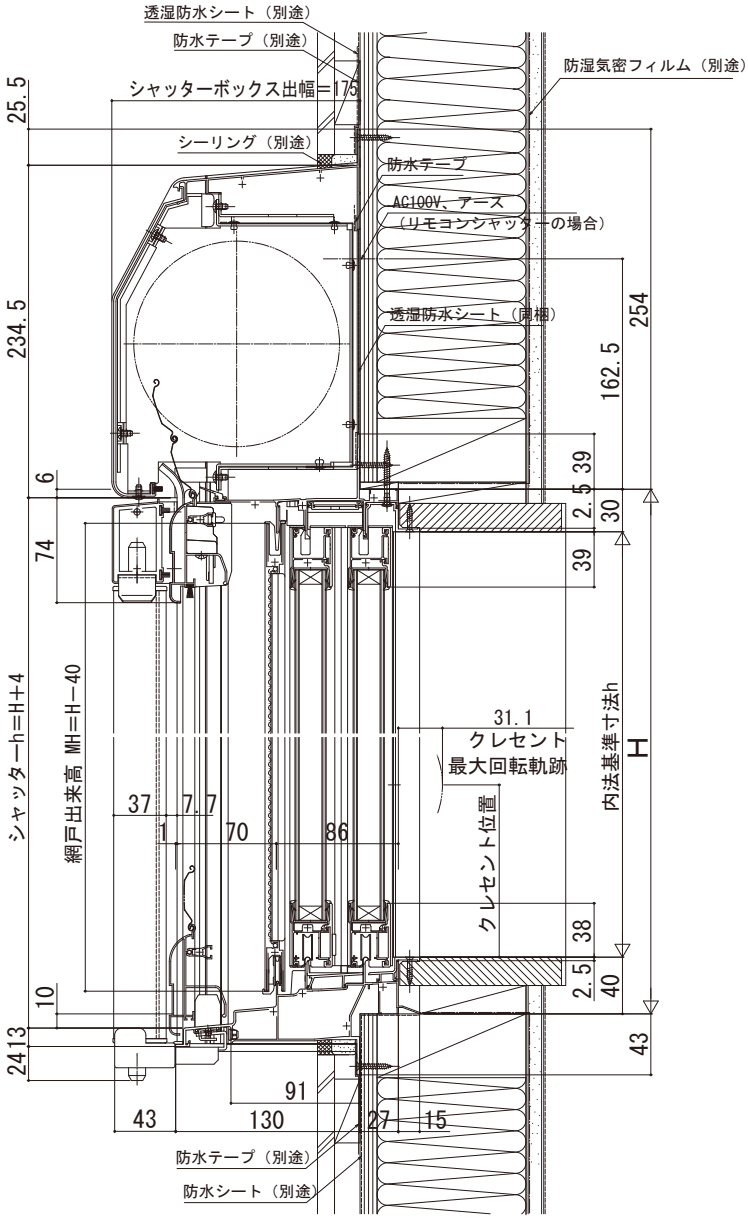
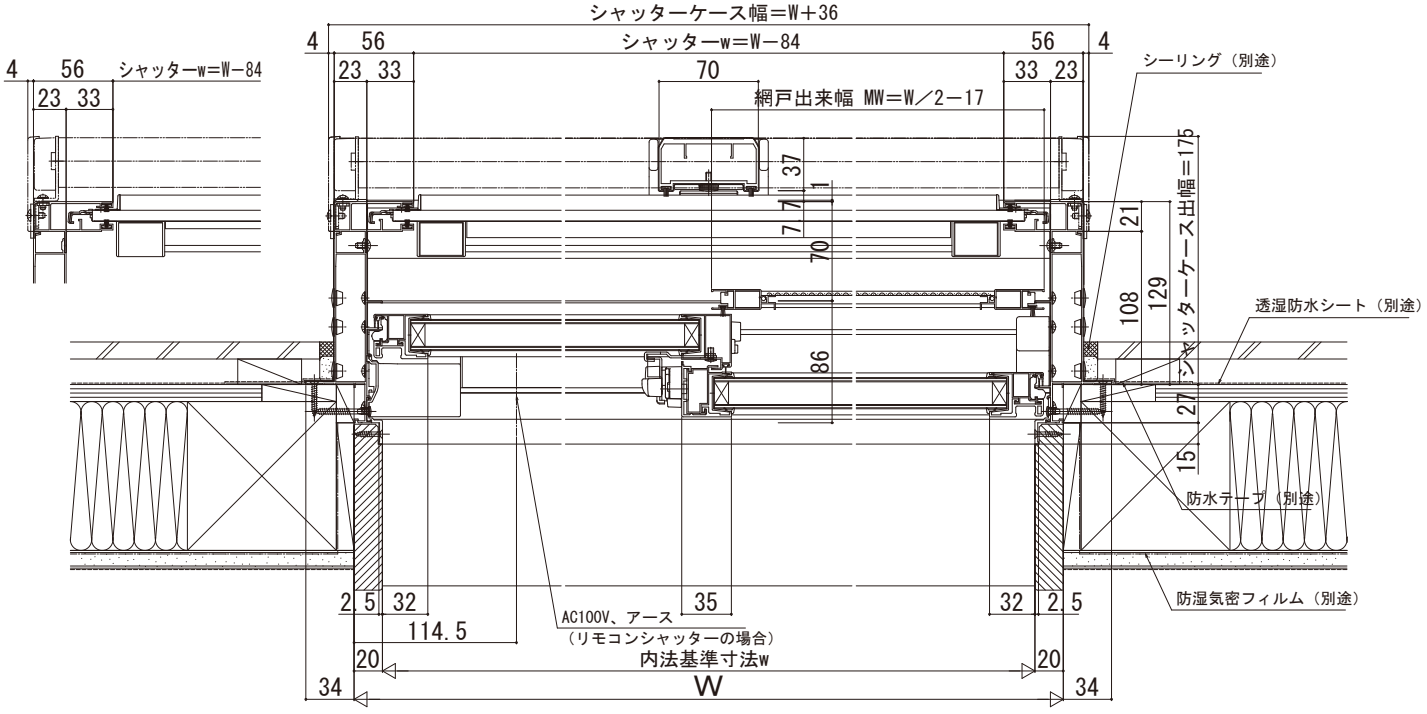
●リモコンシャッターの場合