エピソードⅡ NEO シャッター付引違い窓

■シャッター付引違い窓 手動シャッターGR リモコンシャッターGR テラスタイプ 在来／半外付型／アングル一体枠

在来

●手動シャッターの場合

●横桟・耐風ポール付の場合
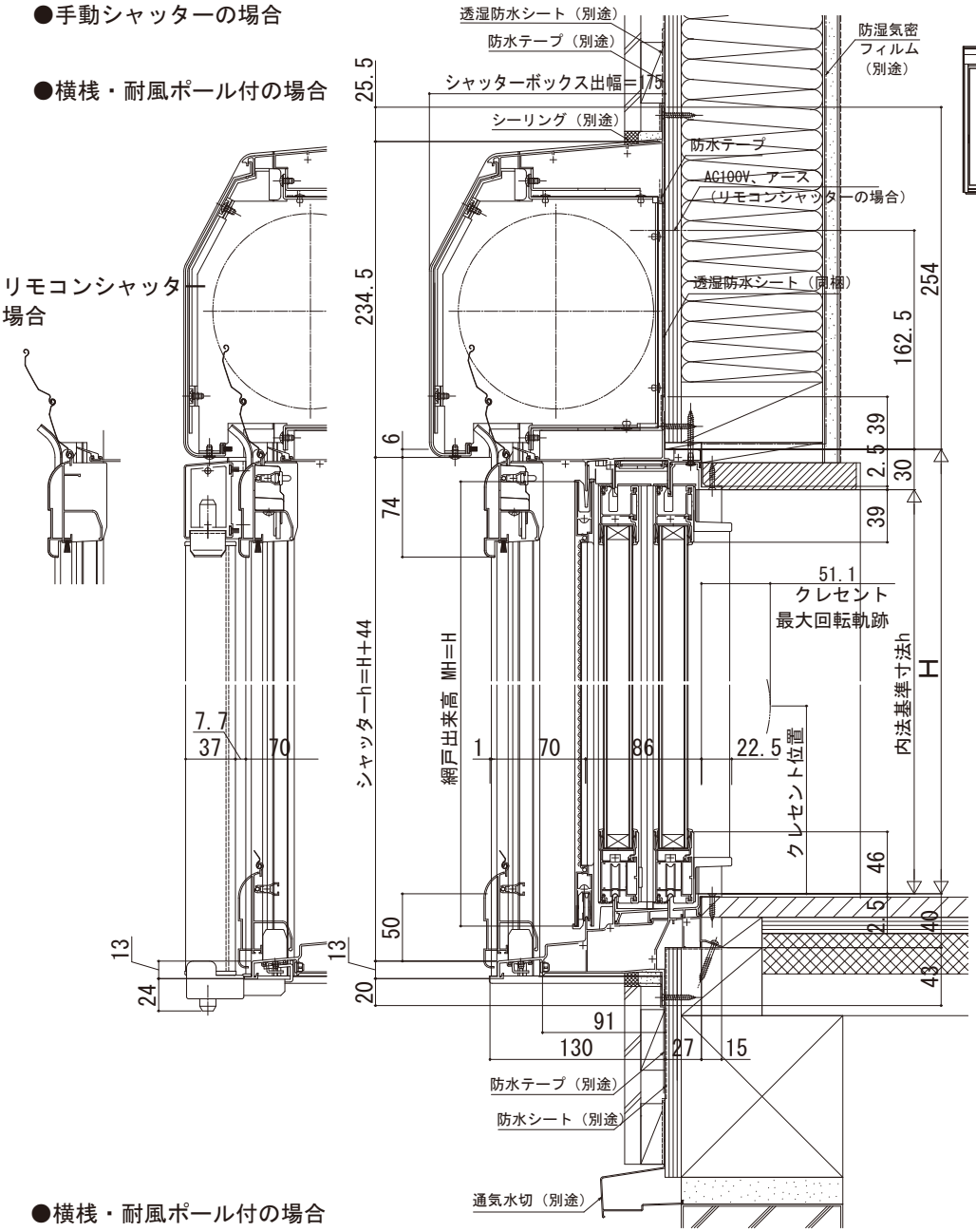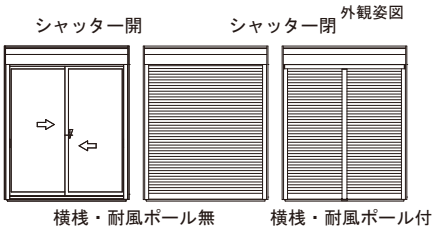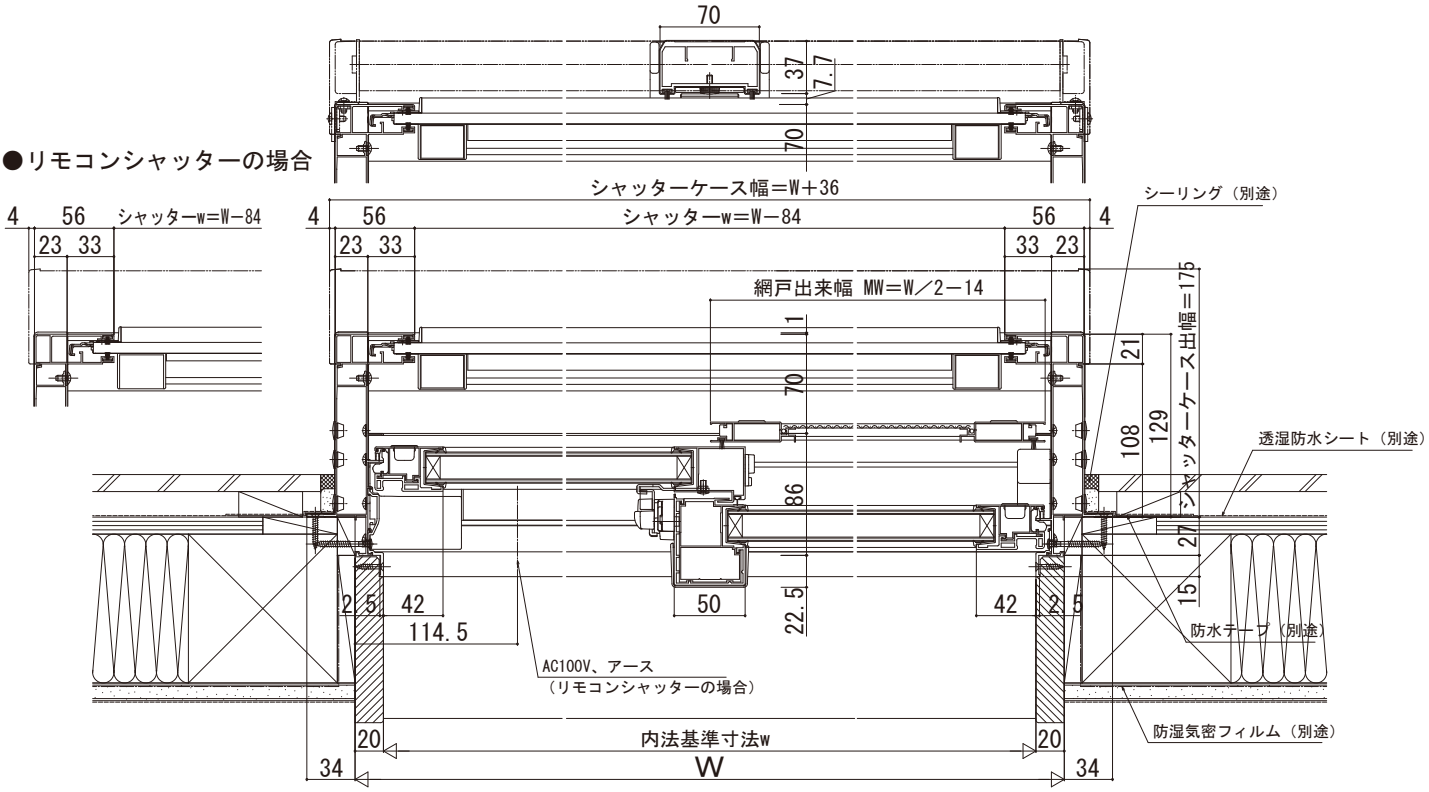
●リモコンシャッターの場合