共通別売品　窓モール

■窓モール 木調タイプ

●たてすべり出し窓に取付けた場合

外観姿図

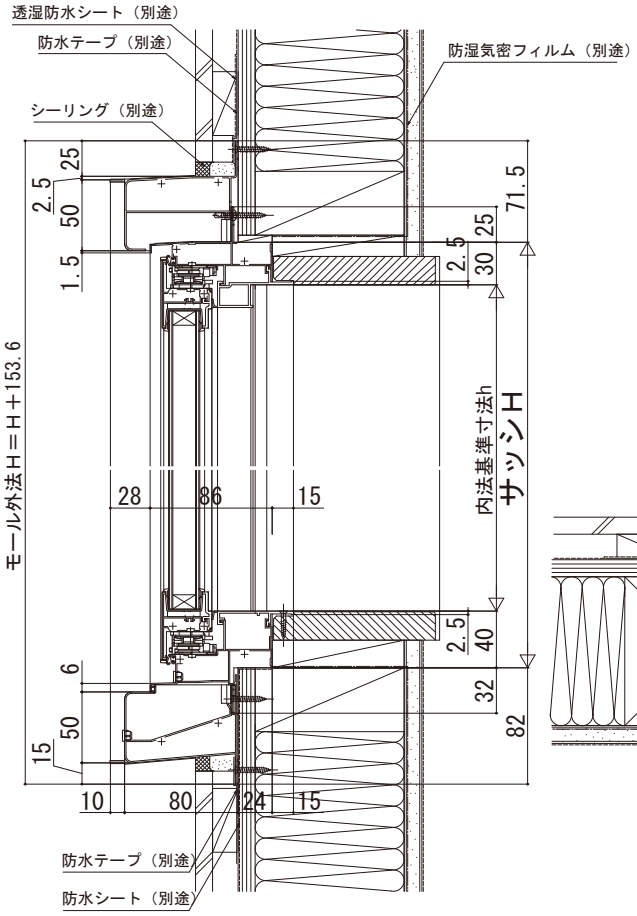

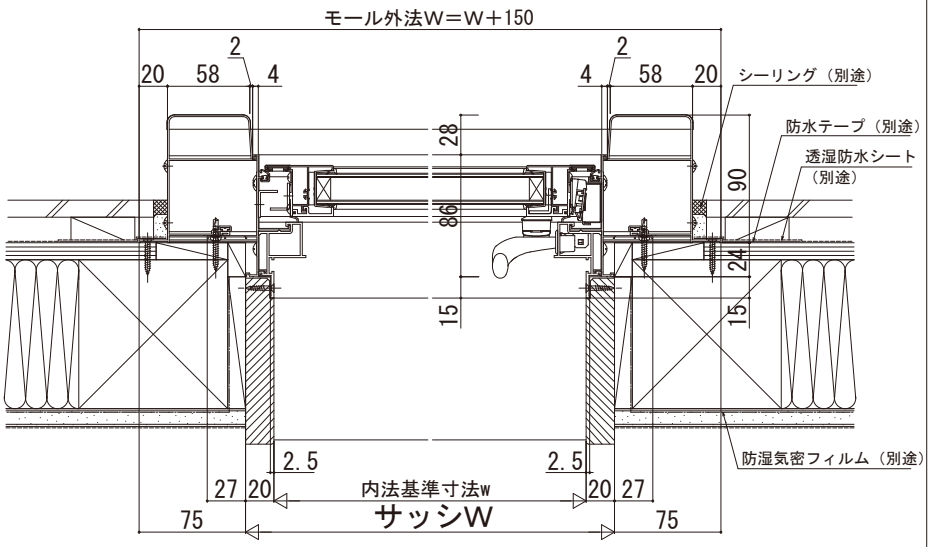

■窓モール アルミタイプ

●たてすべり出し窓に取付けた場合
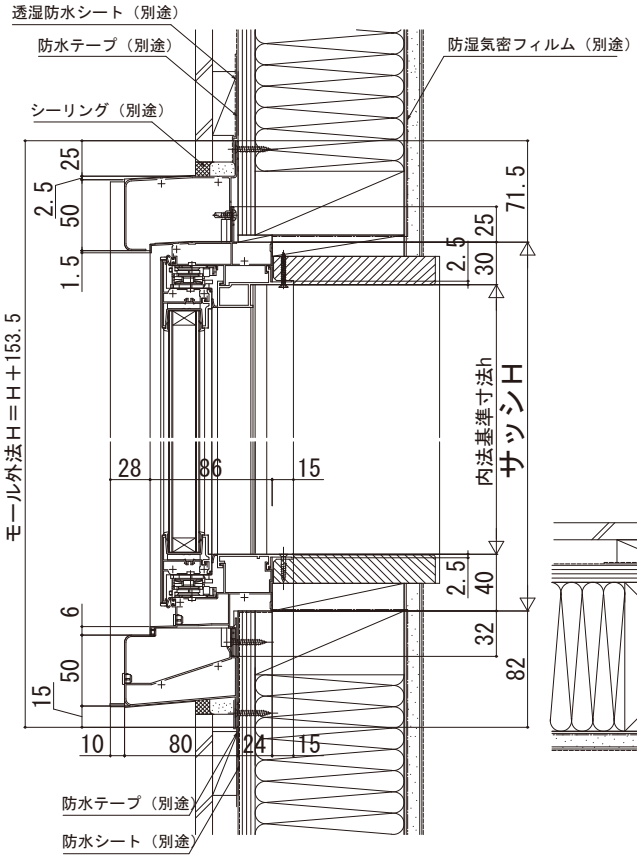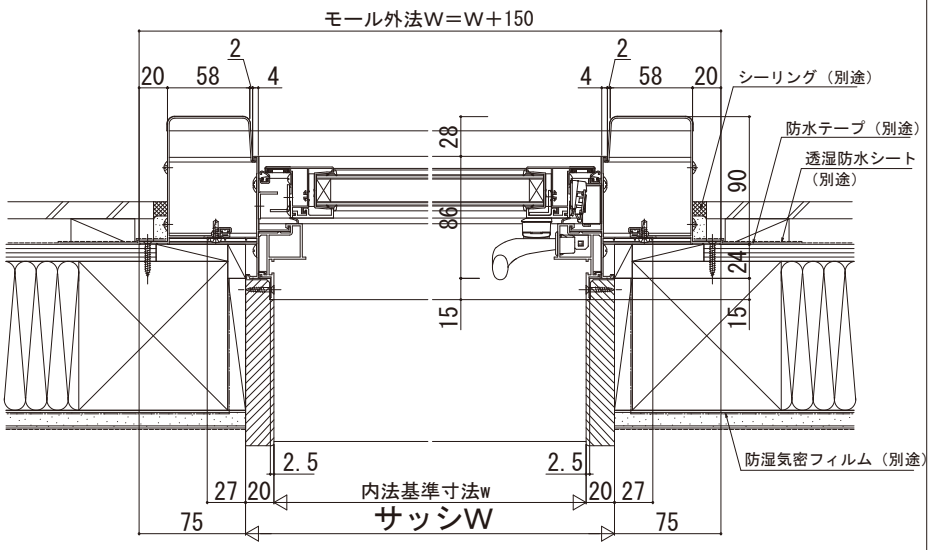
外観姿図