APW 330防火窓 高所用すべり出し窓

在来

■高所用すべり出し窓

●アングル無

●電動ユニットを取付けた場合

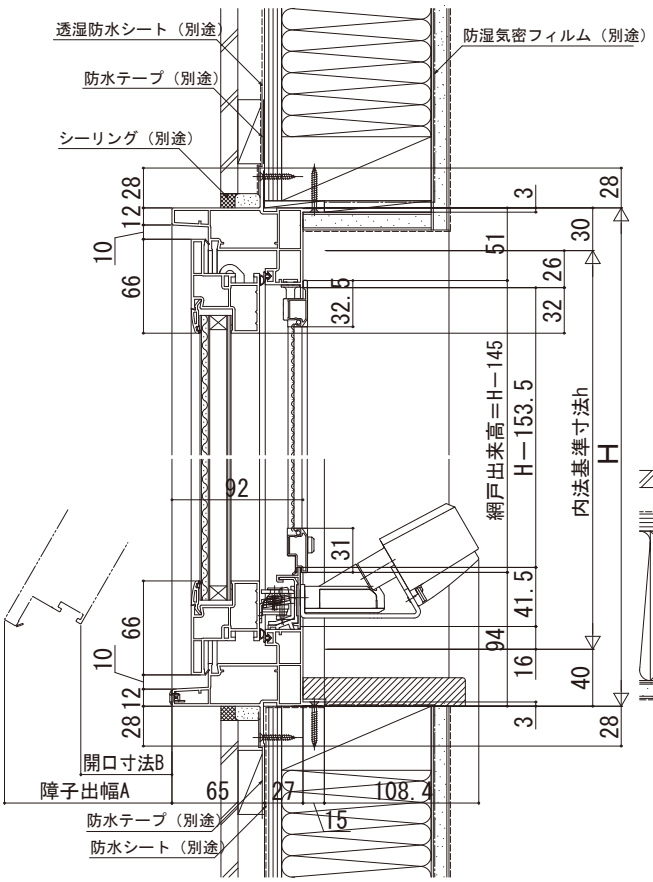

内観姿図

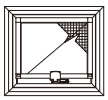

開き角度、障子出幅、開口寸法　　単位（mm）

呼称高	H	開き角度	障子出幅A	開口寸法B
03	370	25°	140	81
05	570	16°	149	92
07	770	11°	149	92
09	970	9°	149	92
サイズオーダー	370＜H≦429	21°	140	81
	429＜H≦569	14°	140	81
	569＜H≦770	11°	149	92
	770＜H≦992	9°	149	92

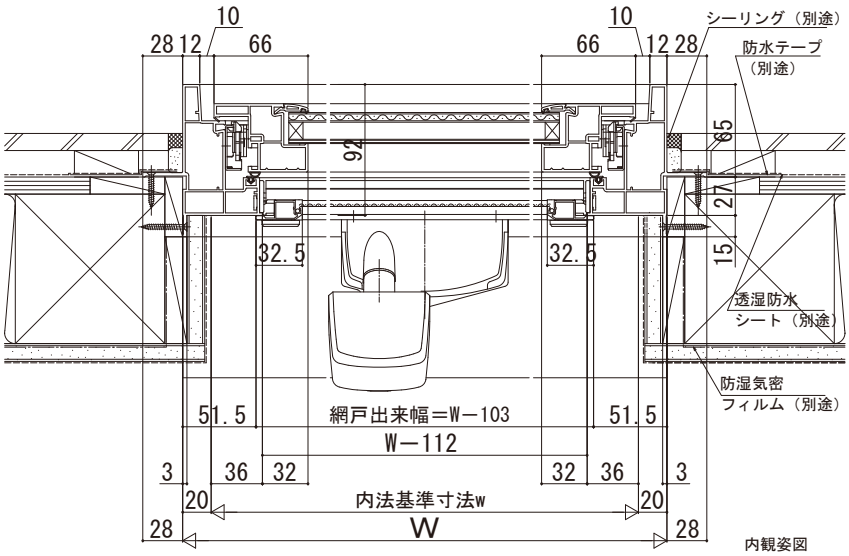

内観姿図

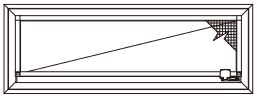

●端部操作仕様（右勝手）の場合

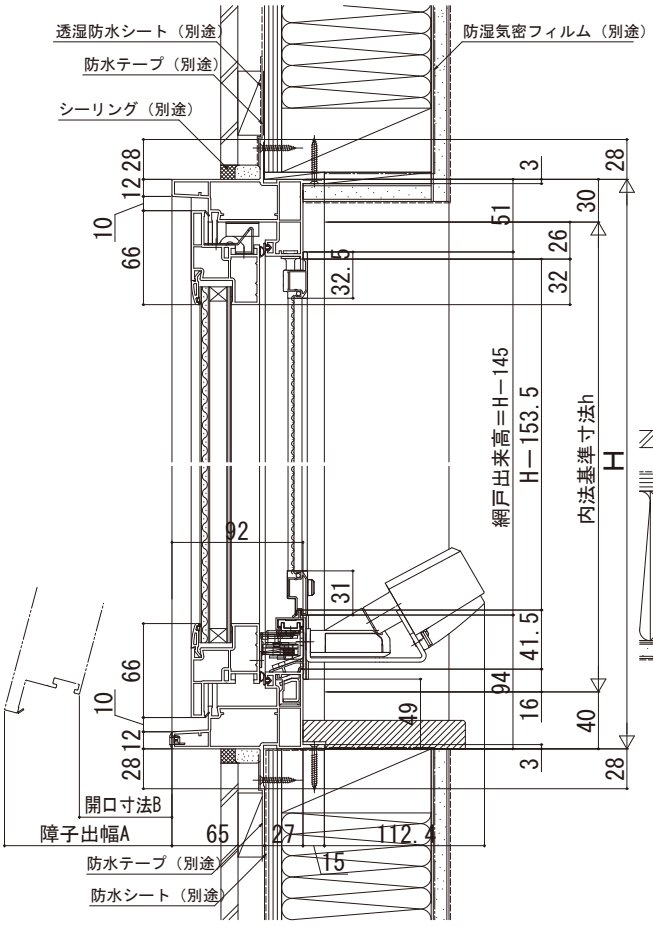

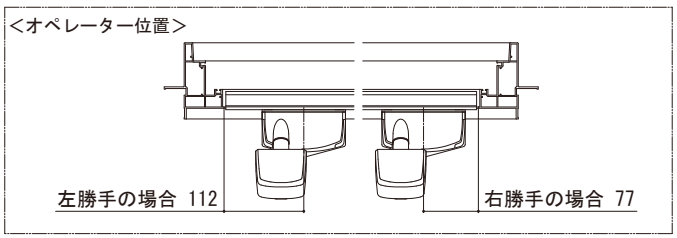

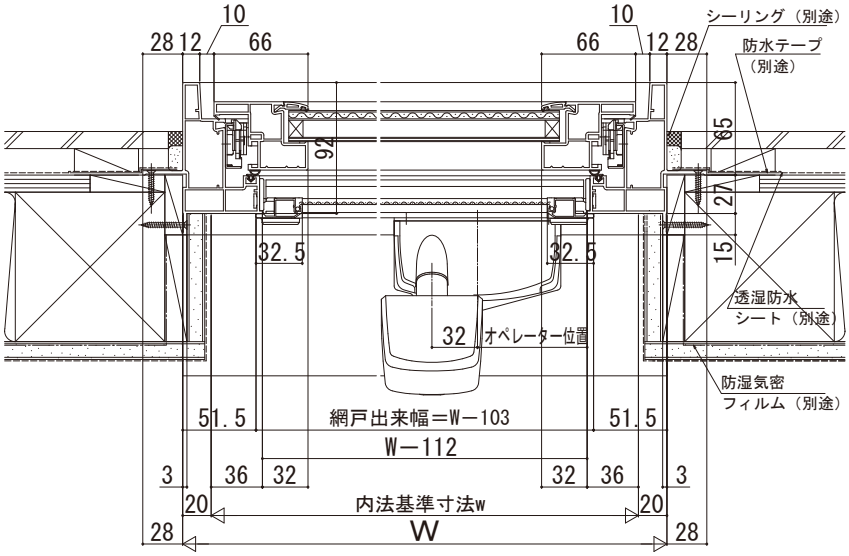

開き角度、障子出幅、開口寸法　　単位（mm）

呼称高	H	開き角度	障子出幅A	開口寸法B
03	370	17°	93	37
05	570	14°	130	76
サイズオーダー	370＜H≦429	15°	93	37
	429＜H≦499	11°	93	37
	499＜H≦570	14°	130	76