APW330 防火窓たてすべり出し窓／開き窓テラス アングル付枠

■開き窓テラス 2シリンダー仕様・標準仕様（耐熱強化複層ガラス仕様）

●アングル付
●窓額縁納まり
●横引きロール網戸を取付けた場合

内観姿図

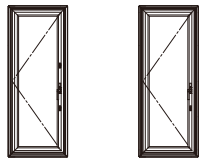

2シリンダー仕様　標準仕様

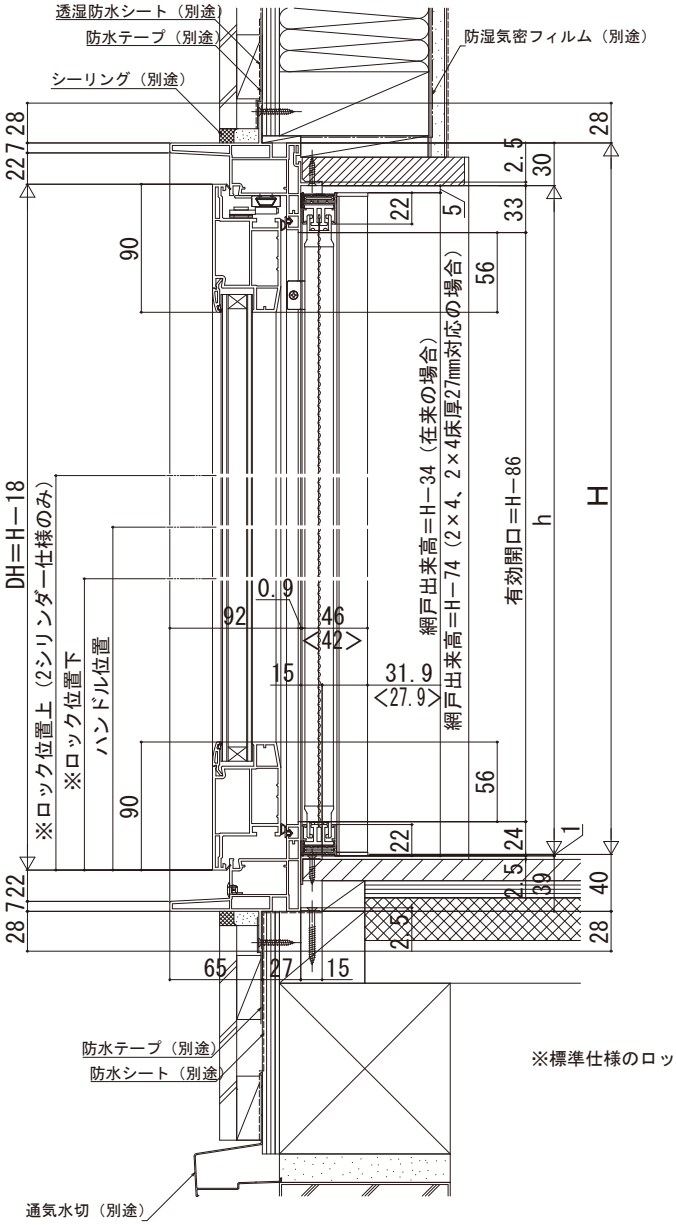

［横引きロール網戸について］
＜　＞寸法は、標準タイプを表す。（H≦1544）
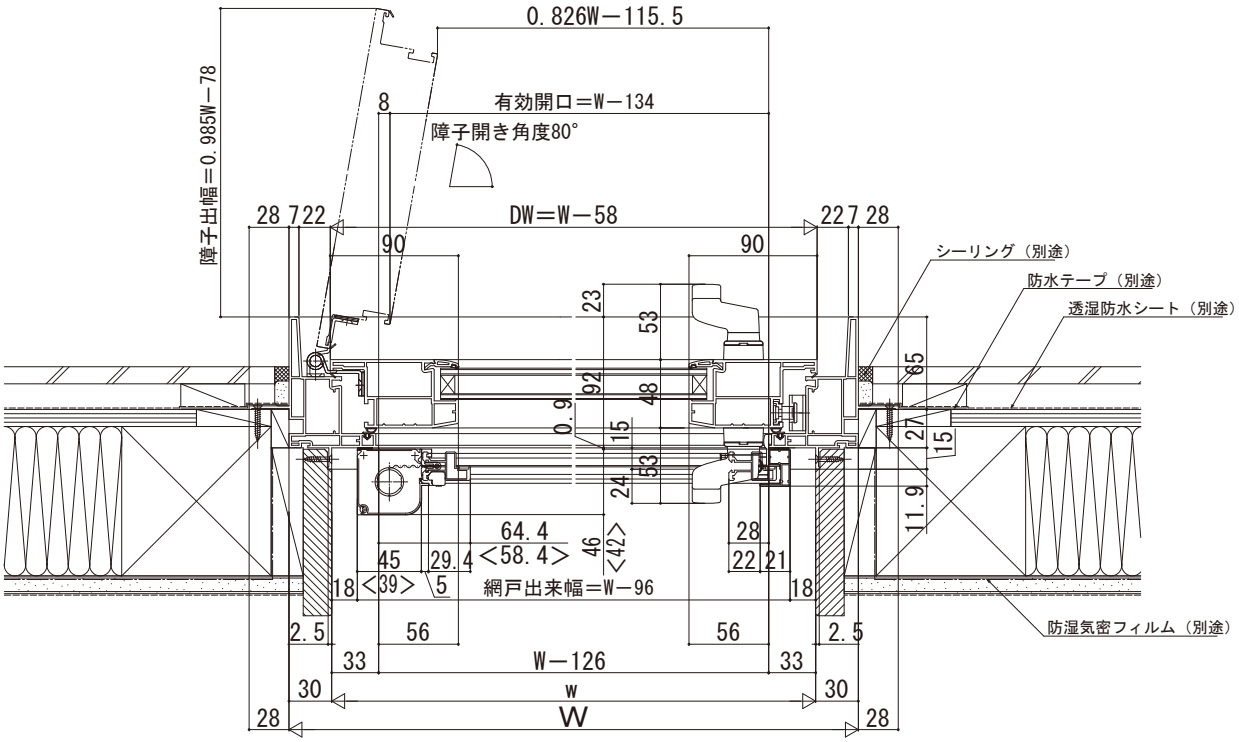
※標準仕様のロック位置は、1つです。（ロック位置下のみ）