APW 330 高所用すべり出し窓

在来

内観姿図

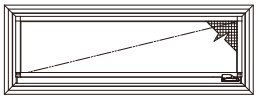

■高所用すべり出し窓

- ●アングル付
- ●折れハンドルを取付けた場合
- ●端部操作仕様(右勝手)の場合

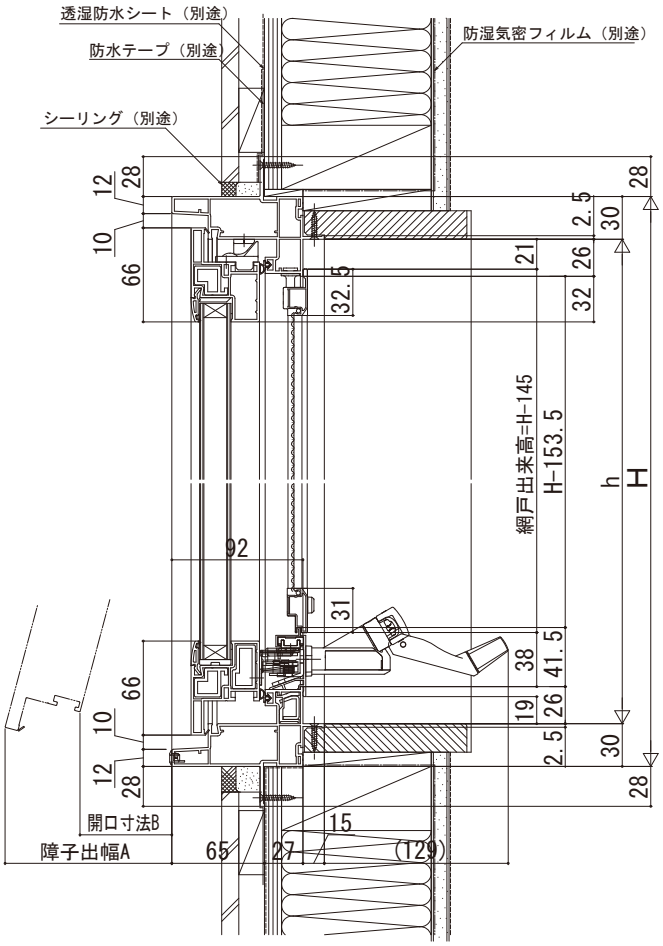

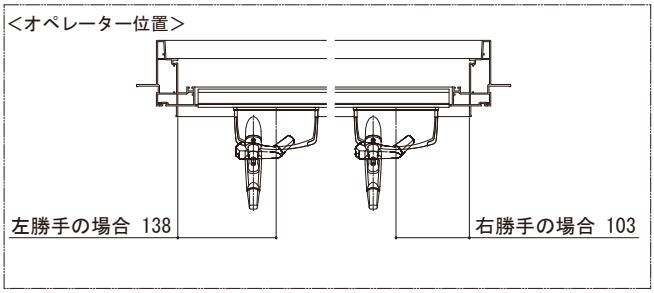

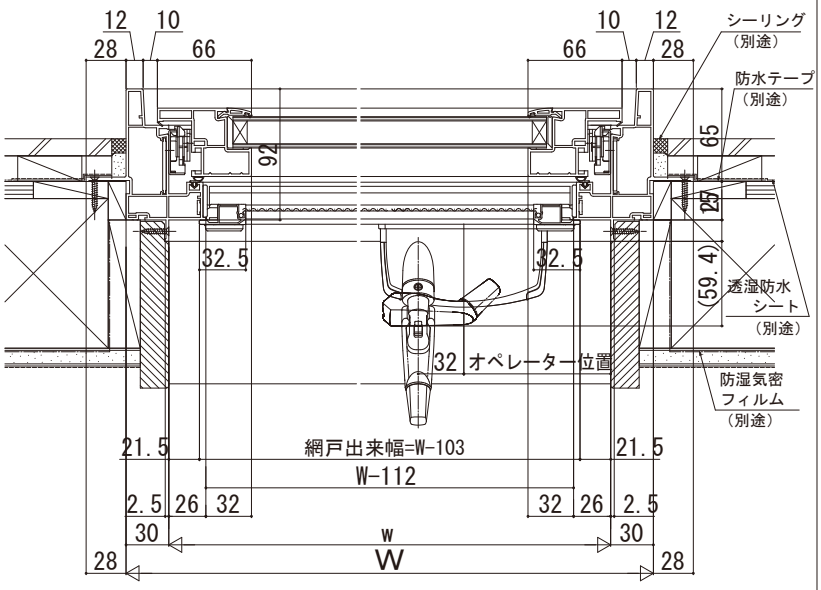

開き角度、障子出幅、開口寸法　　単位（mm）

呼称高	H	開き角度	障子出幅A	開口寸法B
03	370	17°	93	37
05	570	14°	130	76
サイズオーダー	370<H≦429	15°	93	37
	429<H≦499	11°	93	37
	499<H≦570	14°	130	76