■面格子付引違い窓 半外付型／アングル一体枠

●井桁格子タイプ

外観姿図

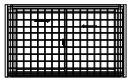

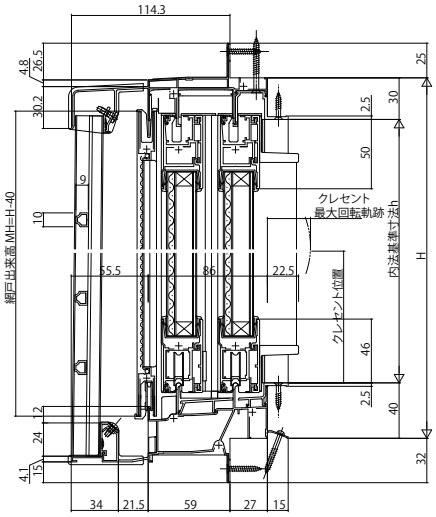

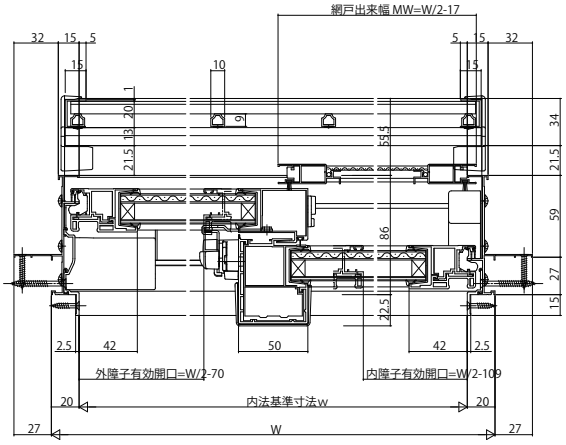

●ラチス格子タイプ

外観姿図

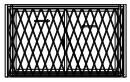

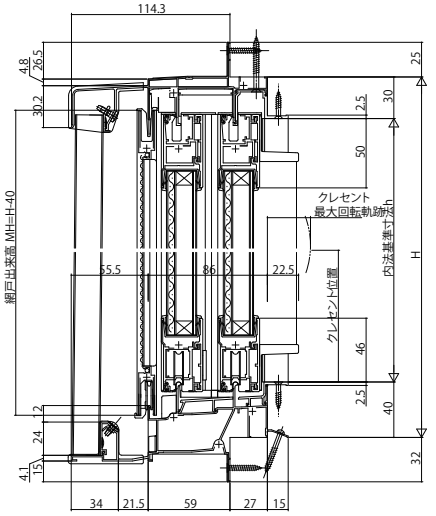

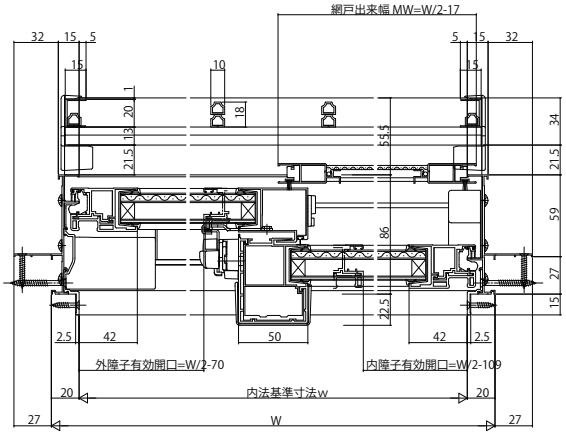

●横格子タイプ

外観姿図

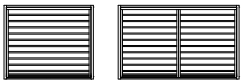
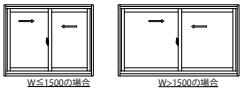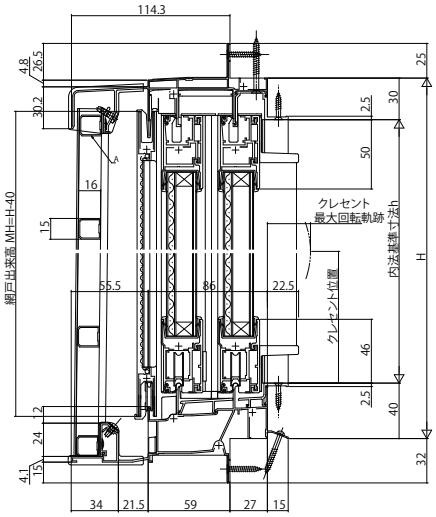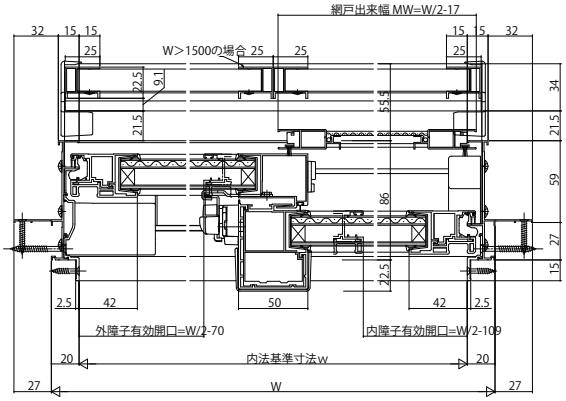
内観姿図