# ■引違い窓 テラスタイプ サポート引手・サポートハンドル付 単純段差下枠仕様 2×4

内観姿図

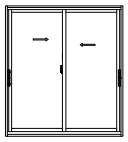

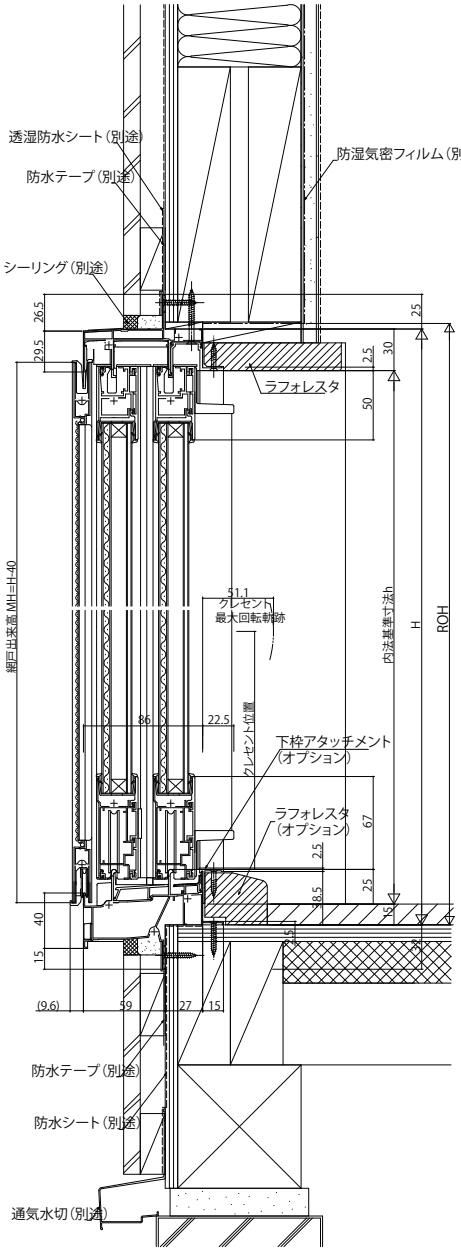


●サポートハンドル付の場合

内観左部

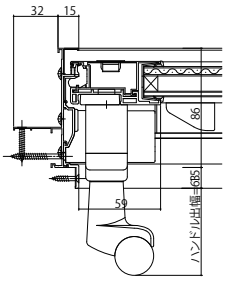

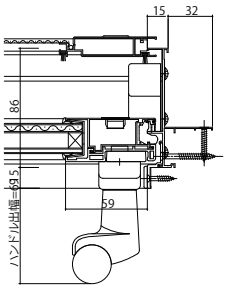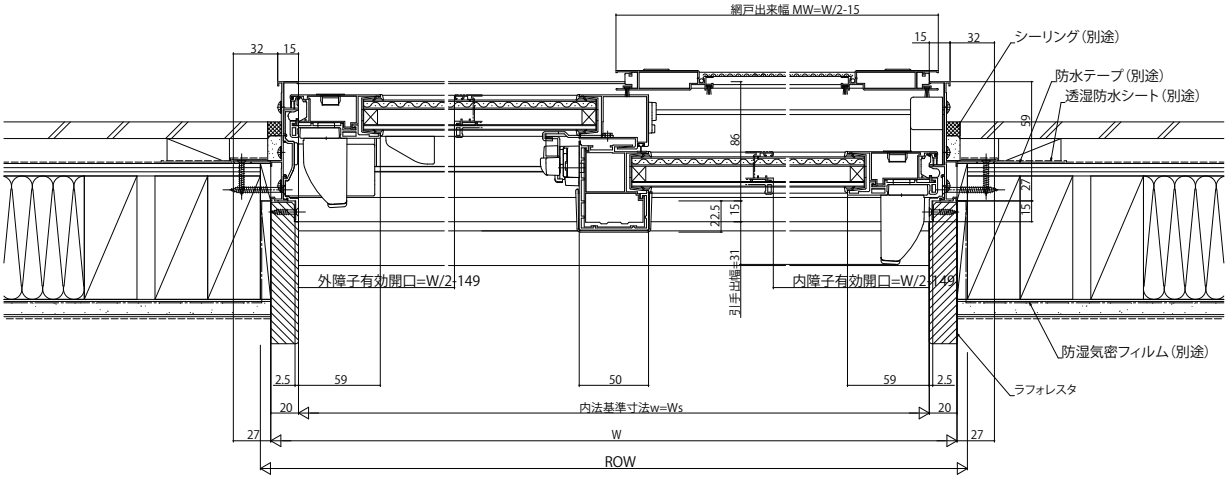
内観右部