■新設窓：樹脂窓での納まり例(見切材無)
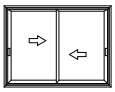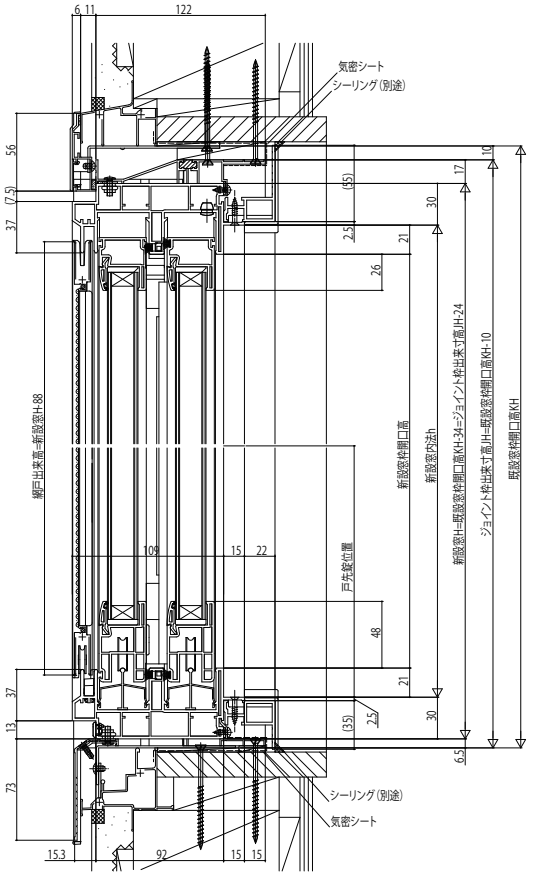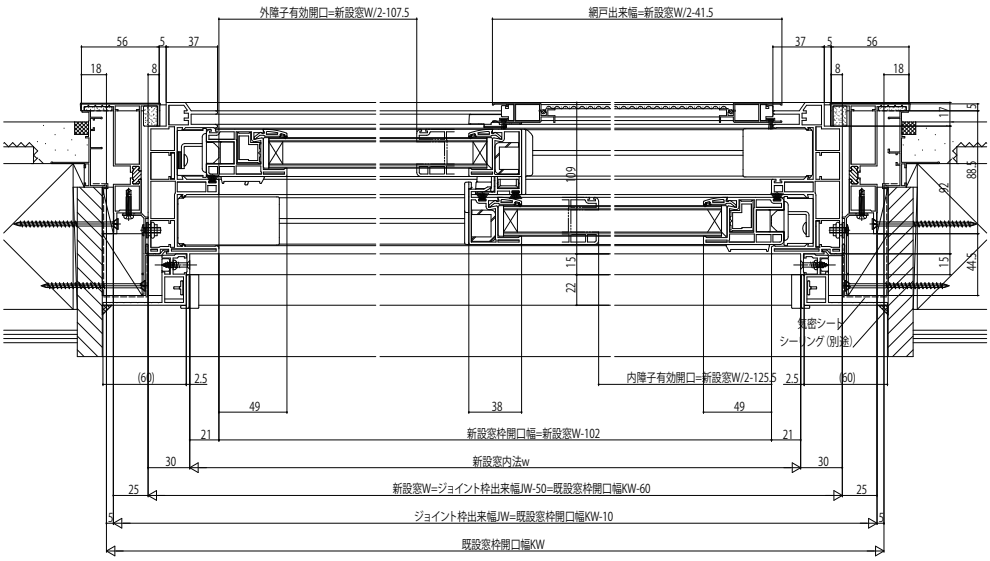
内観姿図