インテリア建材 室内引戸 木質枠 引分け戸 ラウンドレールタイプ

■引分け戸

ケーシングタイプ 枠見込140

●たて断面図　［床先貼　埋込敷居（アルミ）使用時］　※取付位置：柱芯基準

姿図

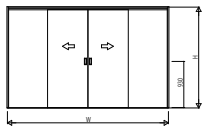

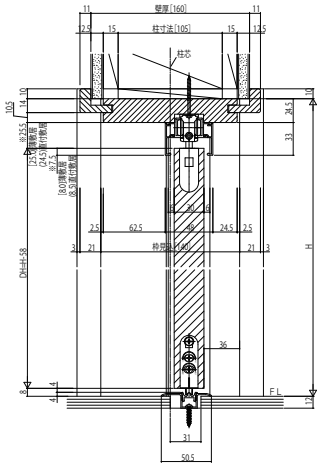

●横断面図　枠見込140　※袖壁は反り・ねじれが無い様製作をお願いします。
（中方立は化粧部材です。）

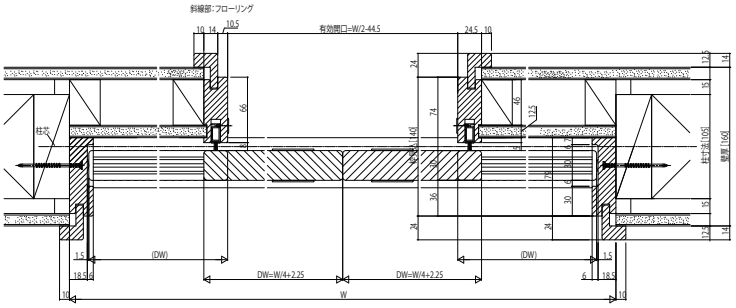

［床先貼］
・直付敷居（アルミ）

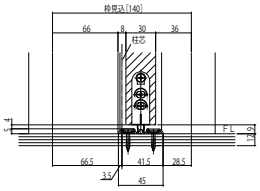

［床後貼］
・薄敷居（シート）

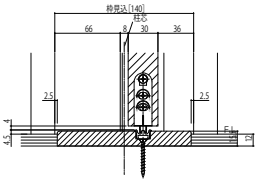

●横断面図　枠見込110　※袖壁は反り・ねじれが無い様製作をお願いします。
（中方立は化粧部材です。）

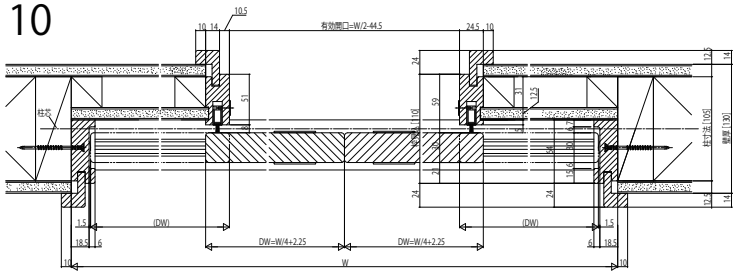

ケーシングタイプ 枠見込110

●たて断面図　以下同上

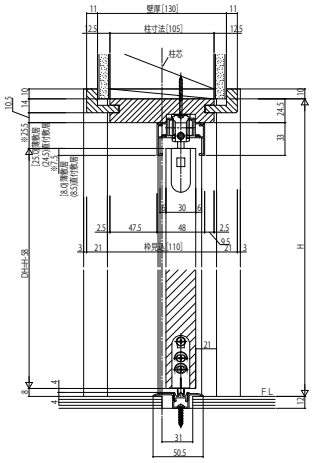

［床後貼］
・薄敷居（シート）

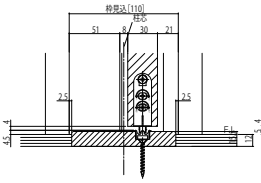
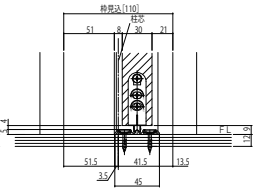
［床先貼］
・直付敷居（アルミ）