インテリアドアシリーズ Famitto-C

室内ドア　片開きドア・トイレドア

■垂壁納まりの場合

※図はスキニー幅木(3mm厚)を使用した場合を示す
※【 】は石膏ボード厚12.5mmの場合の寸法を示す

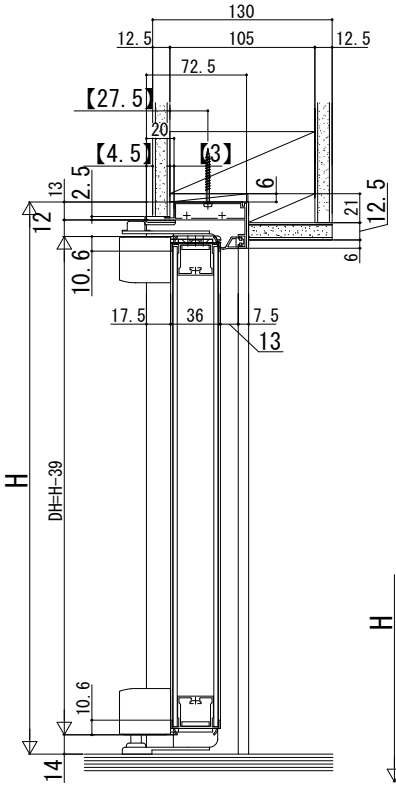

天井高納まりの場合

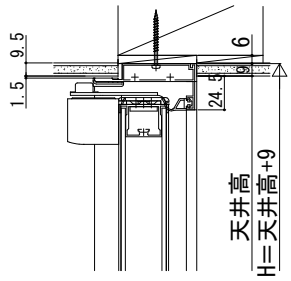

天井高納まりの場合
（ソフトクローズ）

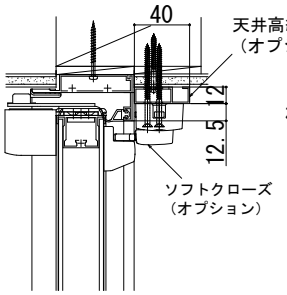

※C11デザインはトイレドアの設定なし。

姿図

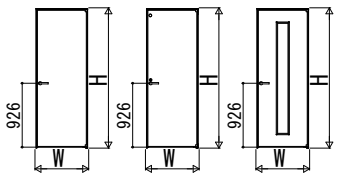

C01デザイン 片開きドア　C01デザイン トイレドア　C11デザイン 片開きドア

枠アングル部拡大図

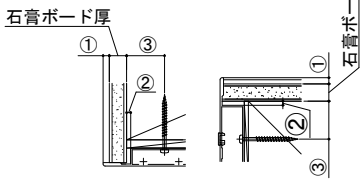

石膏ボード厚	①	②	③
15	5	0	24.5
12.5	4.5	3	27.5
9.5	4.5	6	30.5

①枠アングル部の壁面からの出寸法
②枠と柱面のチリ
③柱面から枠施工ねじまでの距離
の寸法は、石膏ボード厚によって異なります。

沓摺使用時

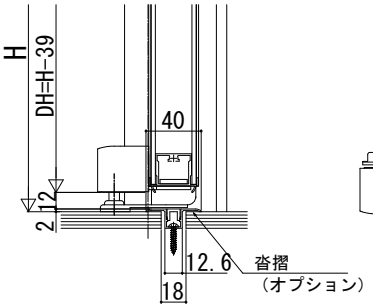

垂壁納まりの場合
（ソフトクローズ）

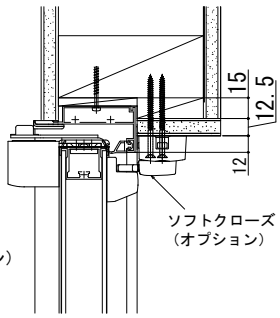

●C11デザイン　採光部寸法

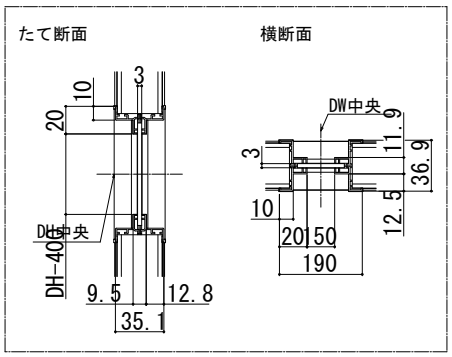

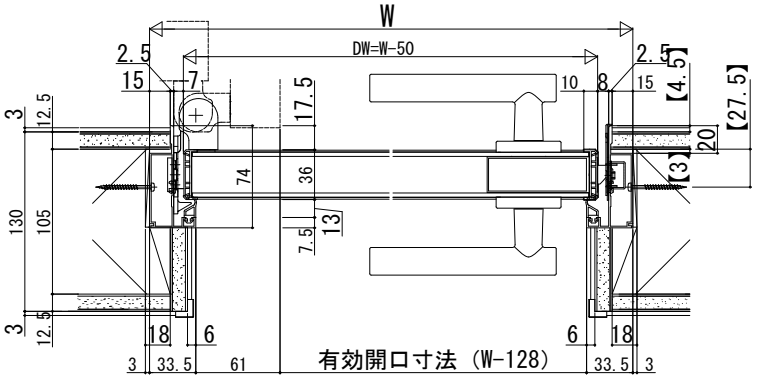

入隅納まりの場合
・吊元側

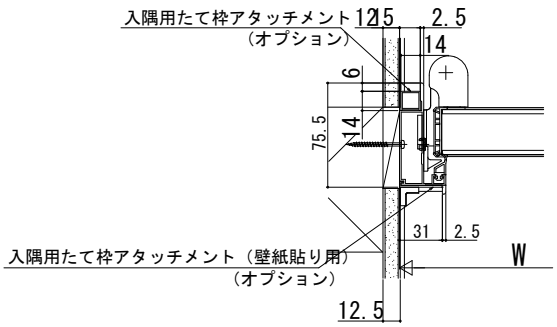
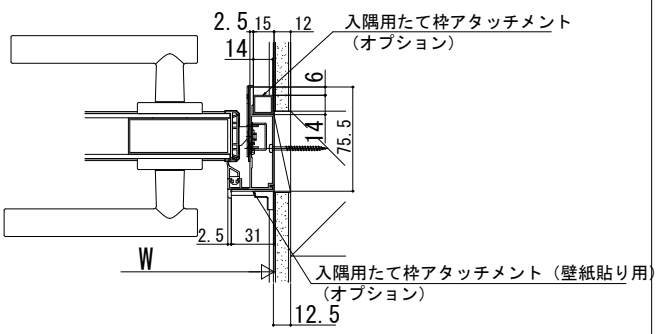
・戸先側