在来

内観姿図

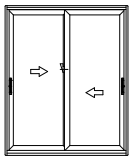

■引違いテラス戸 クレセント仕様
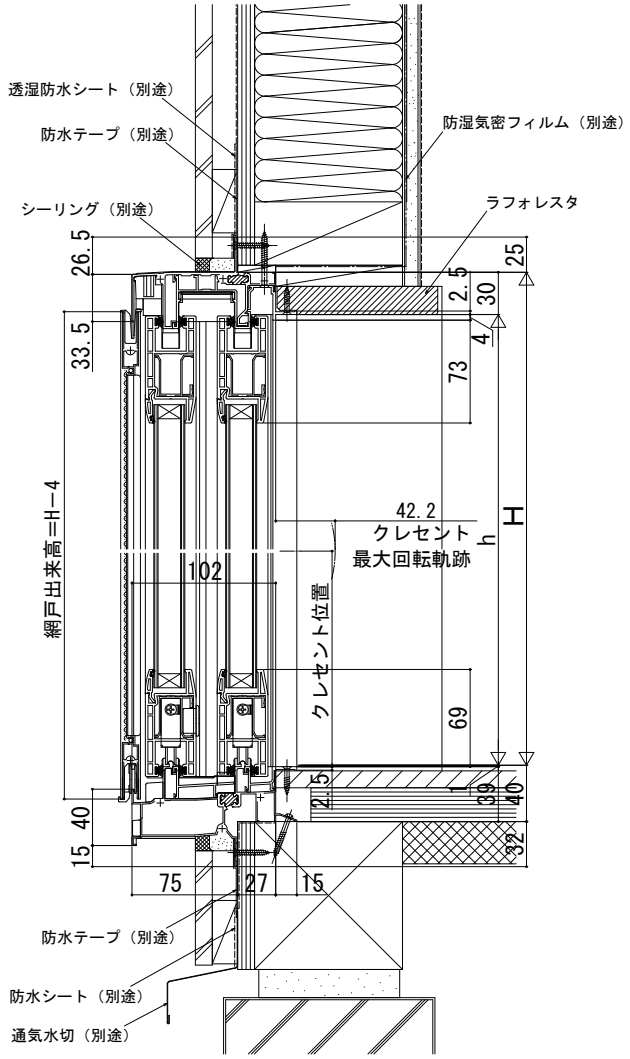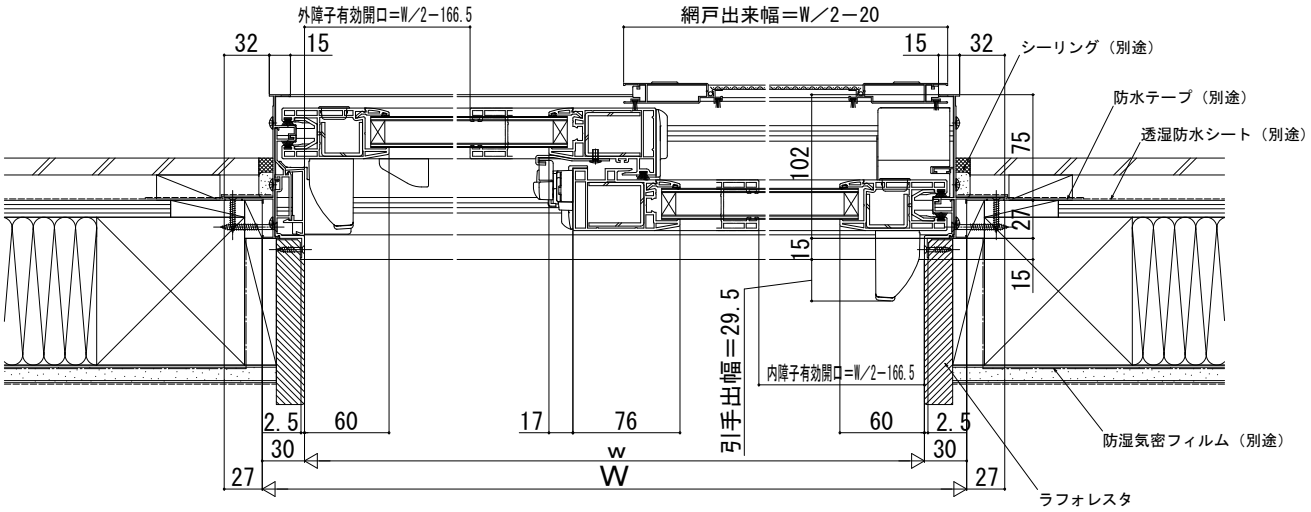
●アングル付
●窓額縁納まり
●テラス
●サポート引手付