店舗・汎用 店舗引戸 （STH-3型）

■店舗引戸（STH-3型） 半外付型 ※本商品は土間納まり専用商品です。
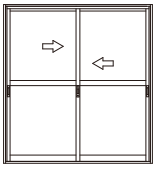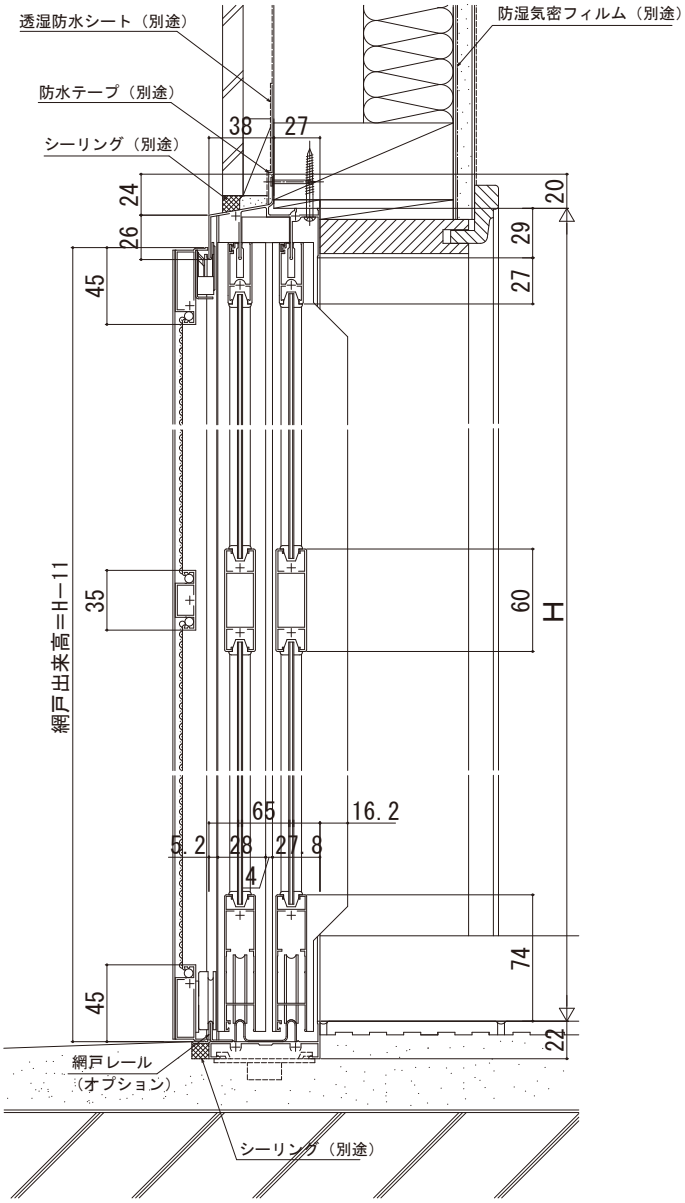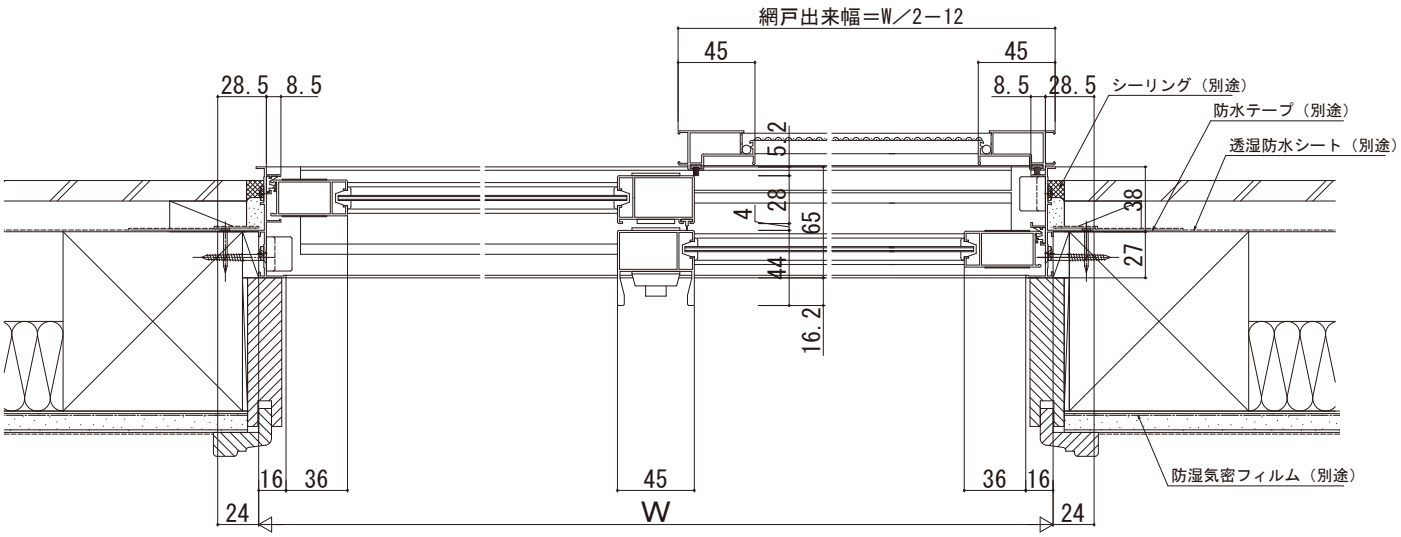
内観姿図