EXIMA 31Wb 引違い窓（2・4枚建）

ＲＣ枠	Aタイプ／36mm溝幅（T-2仕様）

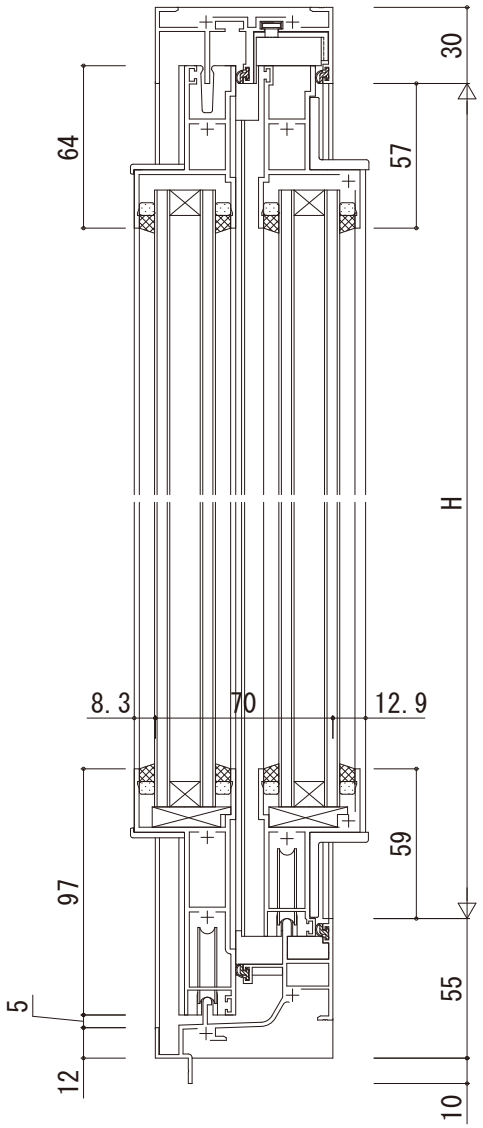

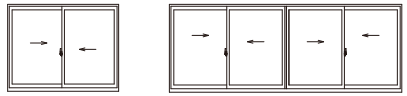

●4枚建の場合

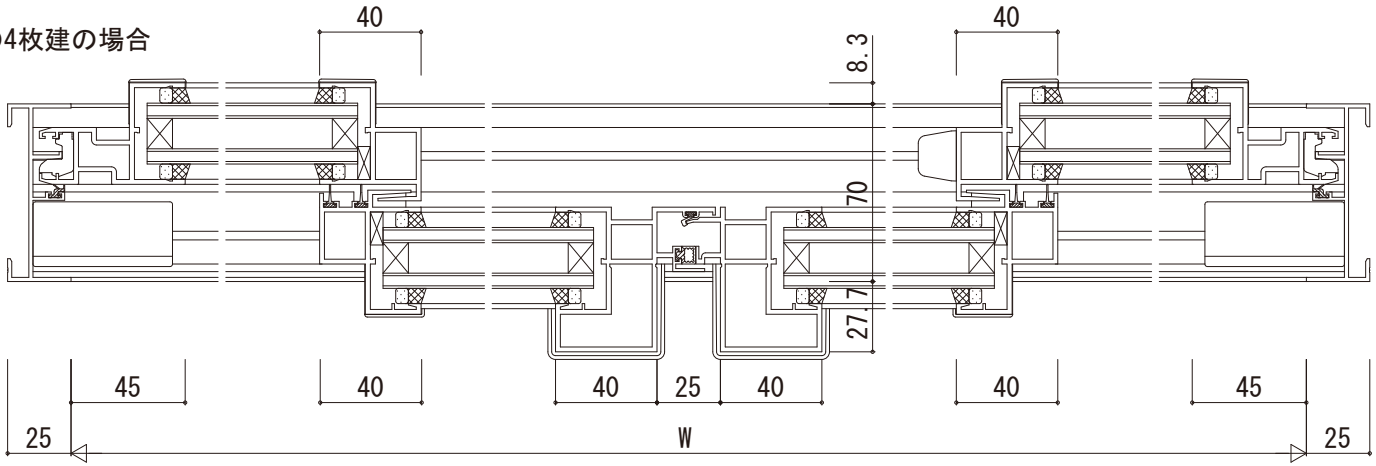
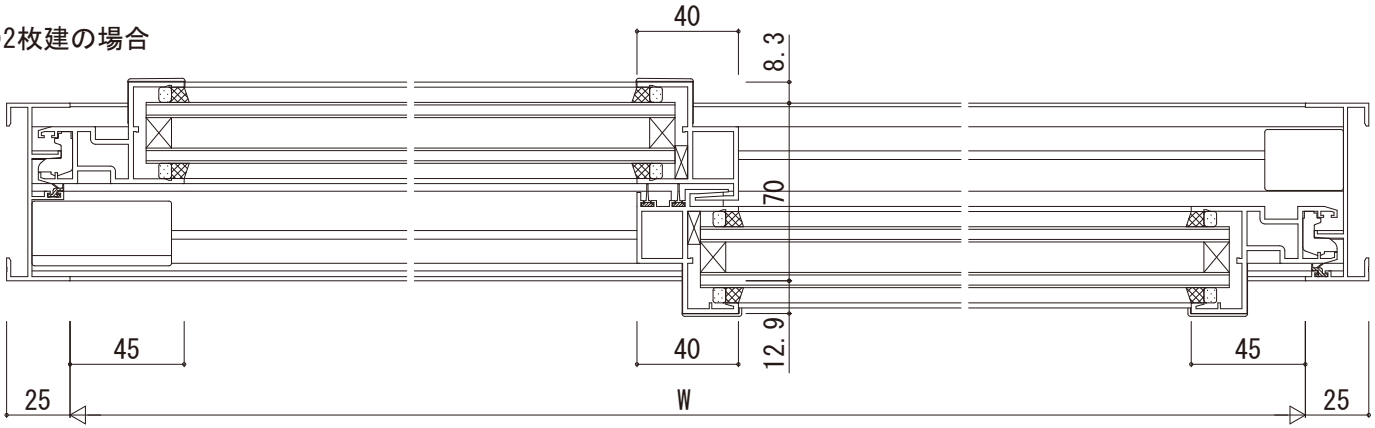
●2枚建の場合