●タッチラッチ仕様

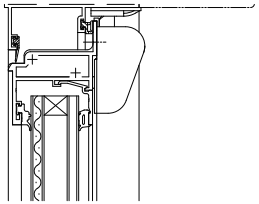

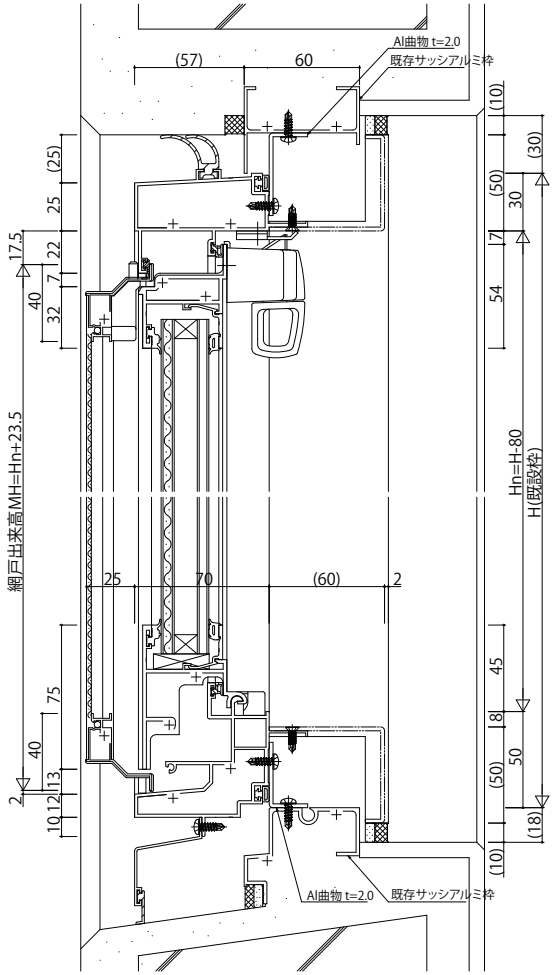

●トップラッチ仕様

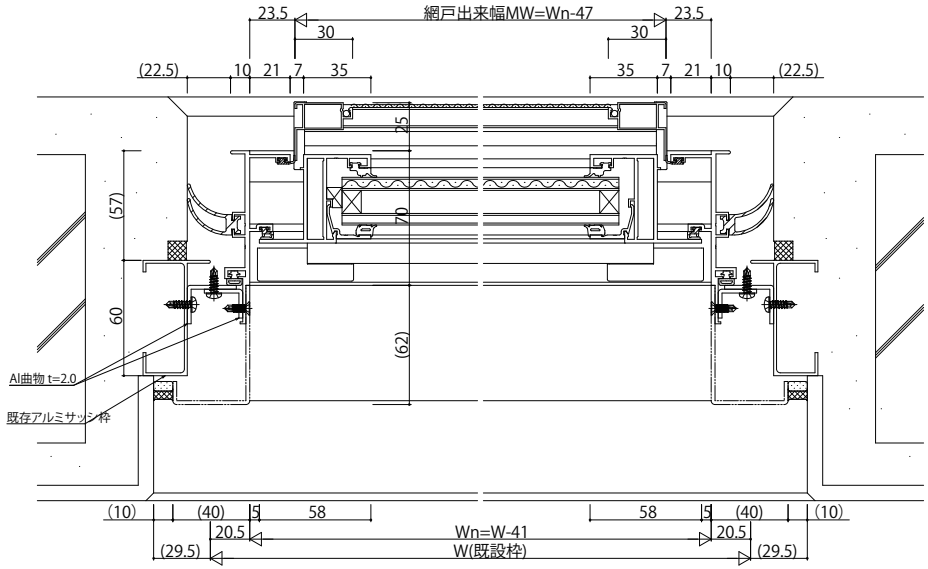

●2段階オープン トップラッチ仕様／タッチラッチ仕様

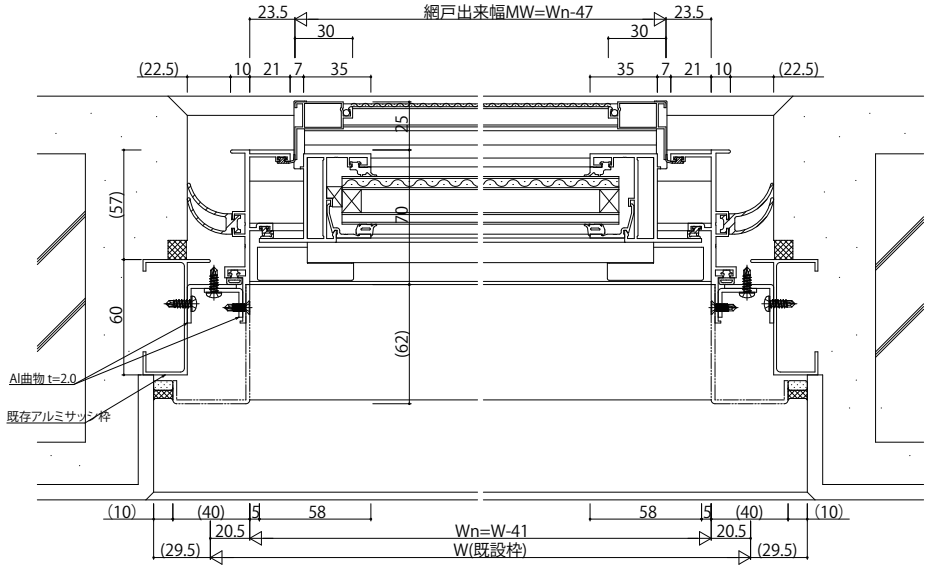

変更記事	設計監理 殿	工事名 工事	照査	担当	作図	尺度 1/1	御承認印	図番
	施工 殿	図面内容 [大臣認定防火設備(個別認定)] 改装商品 BGE31 ノンシール工法 内倒し窓【トップラッチ仕様】／2段階オープン【トップラッチ仕様／タッチラッチ仕様】35mm溝幅					年 月 日	通し図番