BGE 31 FIX窓【内押縁ﾀｲﾌﾟ】半外付枠
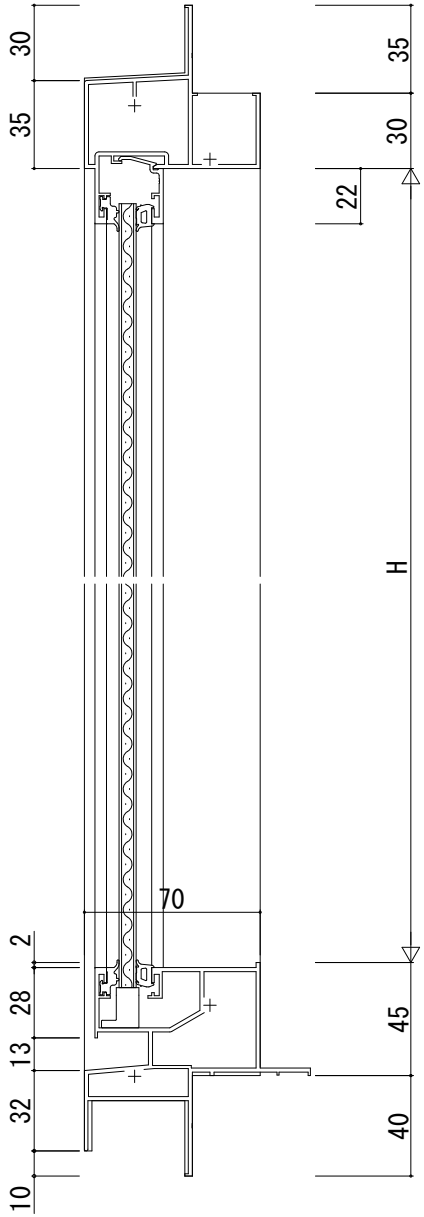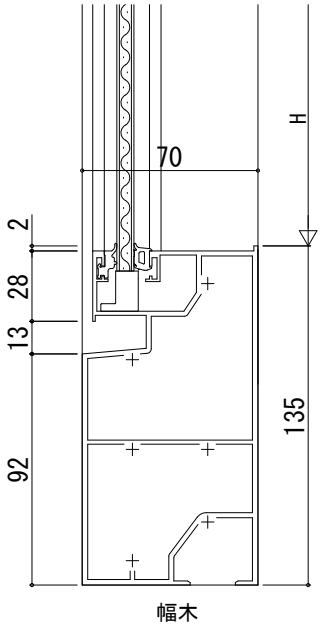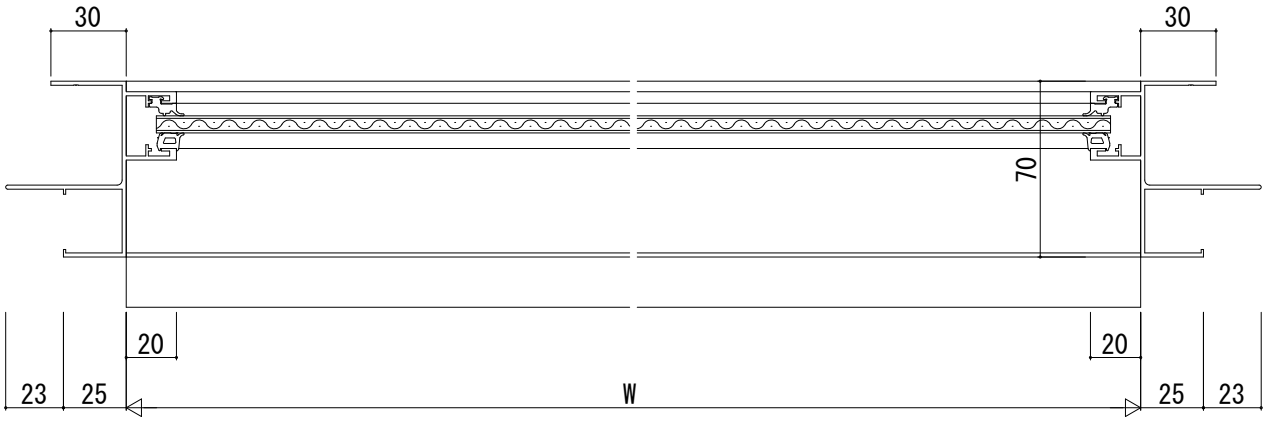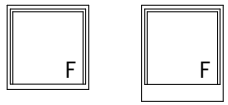
鉄骨枠（半外付）	18mm溝幅