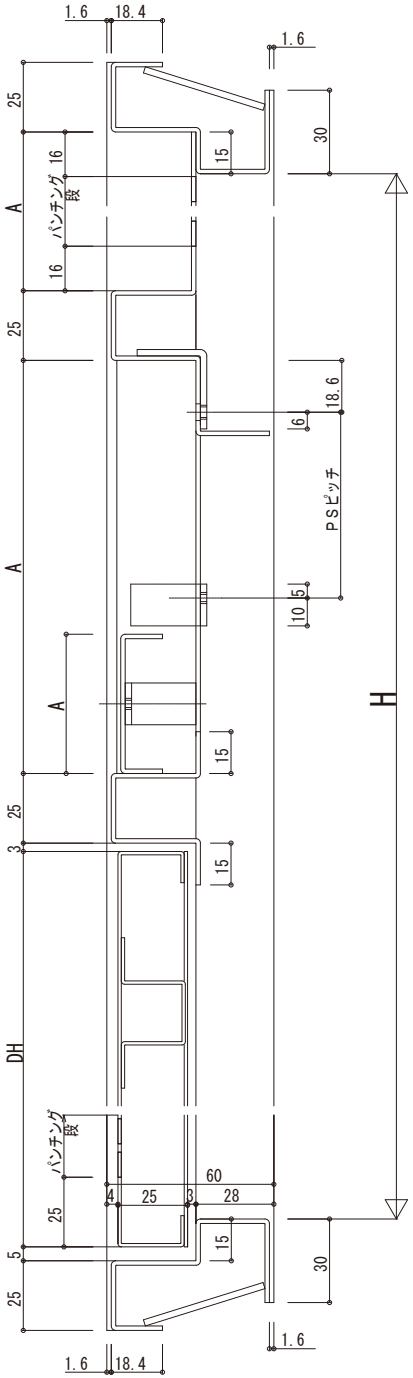


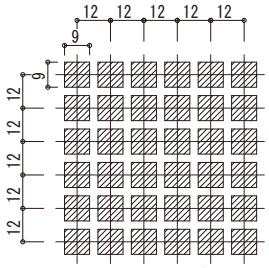


パンチング詳細

外観姿図

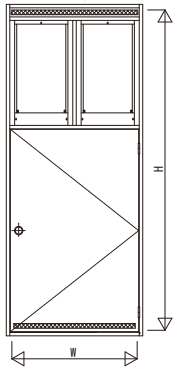


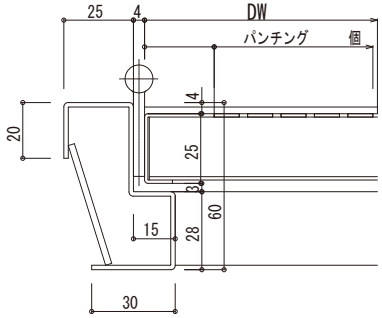


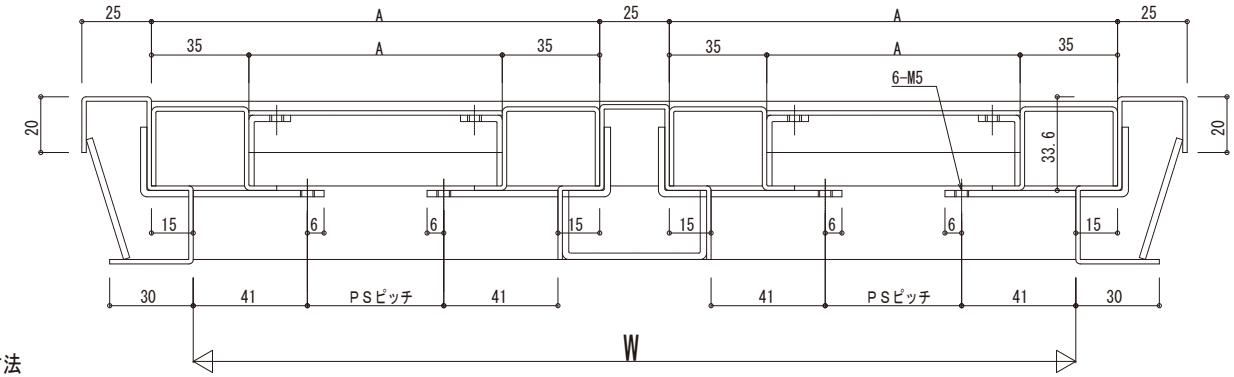


A・・・変動寸法

| 変更記事 | 設計監理 殿 | 工事名 工事 | 照査 | 担当 | 作図 | 尺度 1/1 | 御承認印 | 図番 |
|---|---|---|---|---|---|---|---|---|
| | 施工 殿 | 図面内容 パイプシャフトドアガスチャンバー<br>二連一般設置型下段片開き(枠見込60mm) 〔2GC NAB/R(L)〕 | | | | | 年 月 日 | 通し図番 |

YKK ap