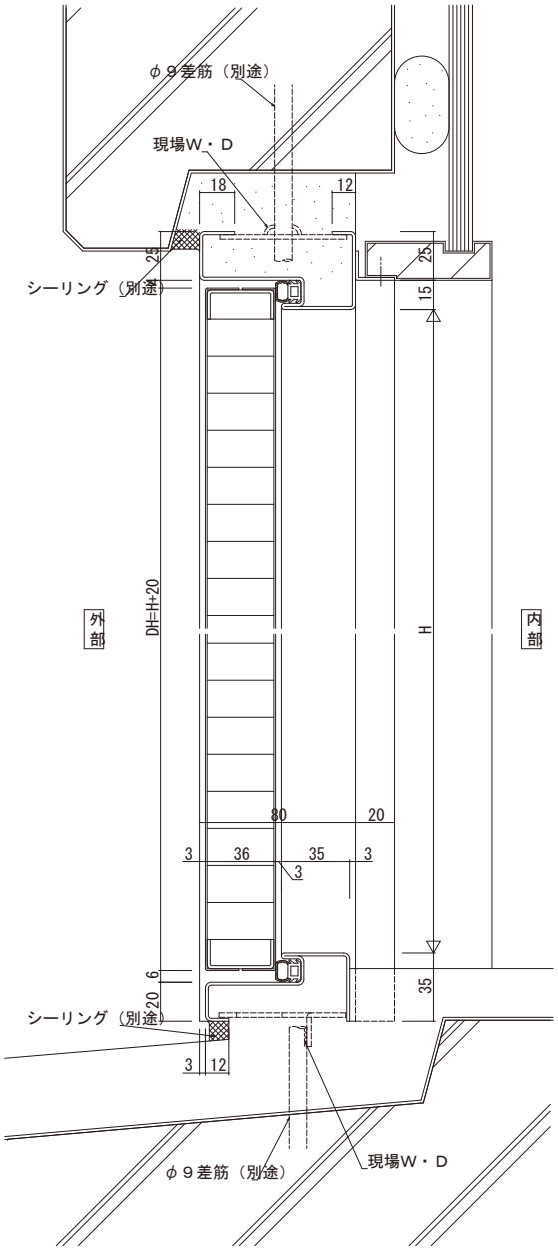

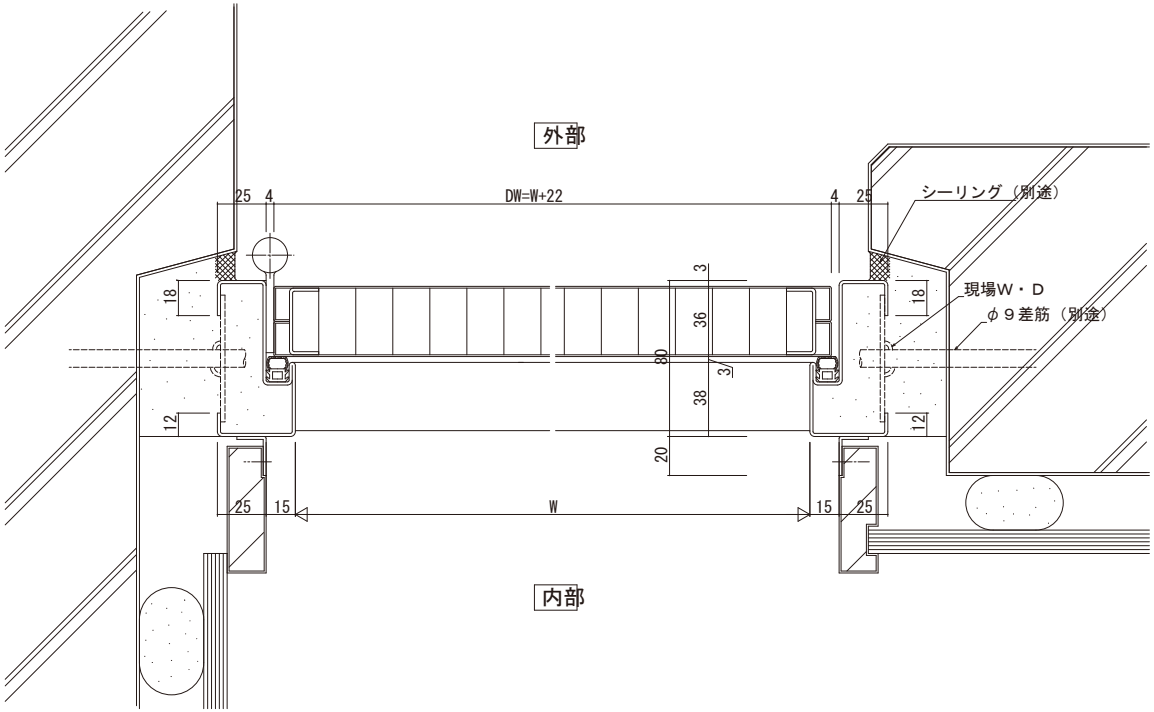

変更記事	設計監理 殿	工事名 工事	照査	担当	作図	尺度 1/1	御承認印	図番
	施工 殿	図面内容 納まり参考図　玄関ﾄﾞｱ RC納まり 標準仕様 外装:RC打放し(ｱｺﾞ付)	. .	. .	. .	/	年　月　日	通し図番

YKK ap