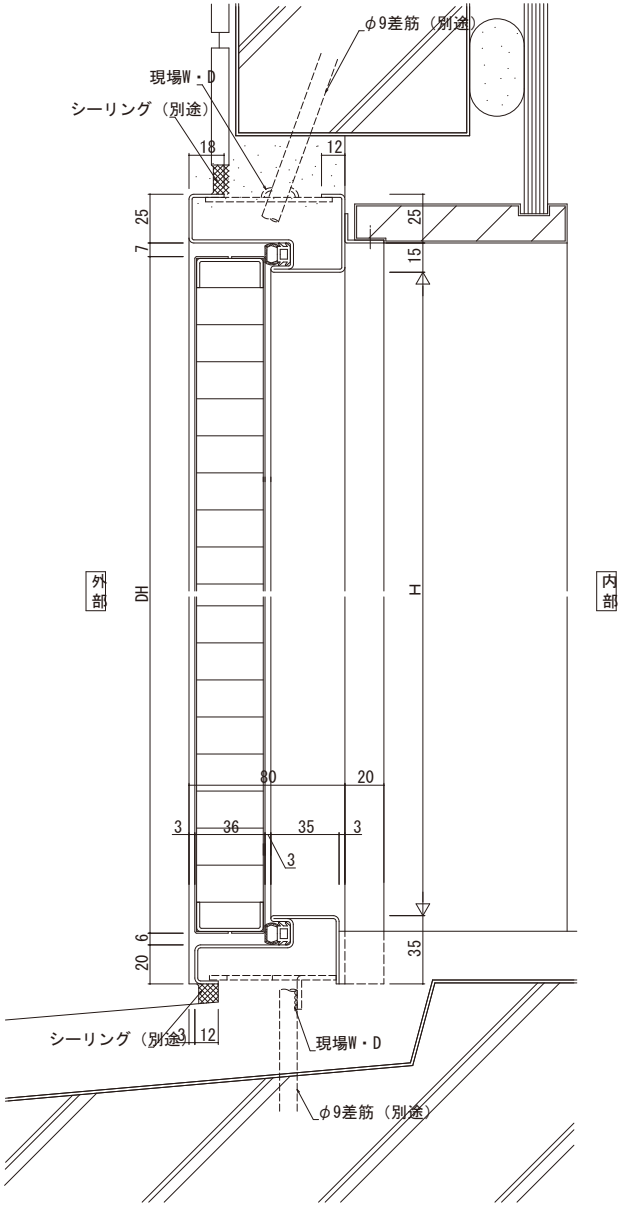

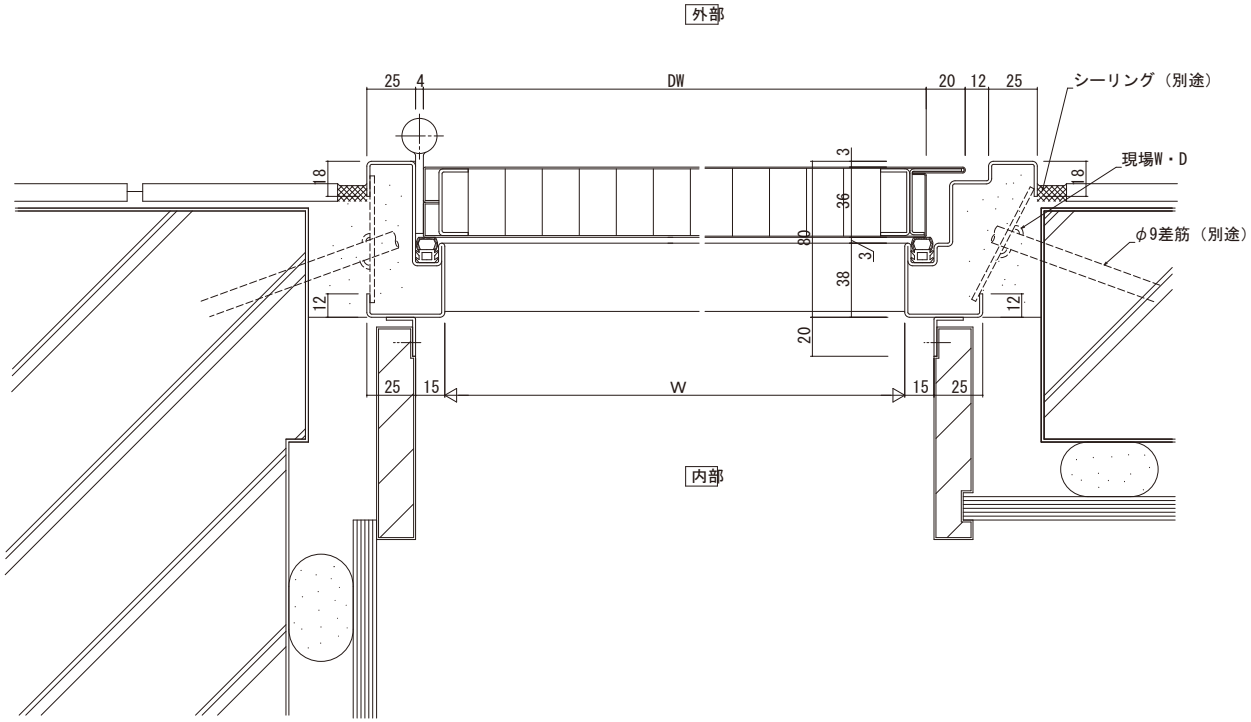

変更記事	設計監理 殿	工事名 工事	照査	担当	作図	尺度 1/1	御承認印	図番
	施工 殿	図面内容 ｽﾁｰﾙ玄関ﾄﾞｱ 納まり参考図 RC納まり 対震防犯仕様 外装:ﾀｲﾙ	. .	. .	. .	/	年 月 日 通し図番	

YKK ap