EXIMA55 見切縁

RC納まり	見切縁35	外装：タイル

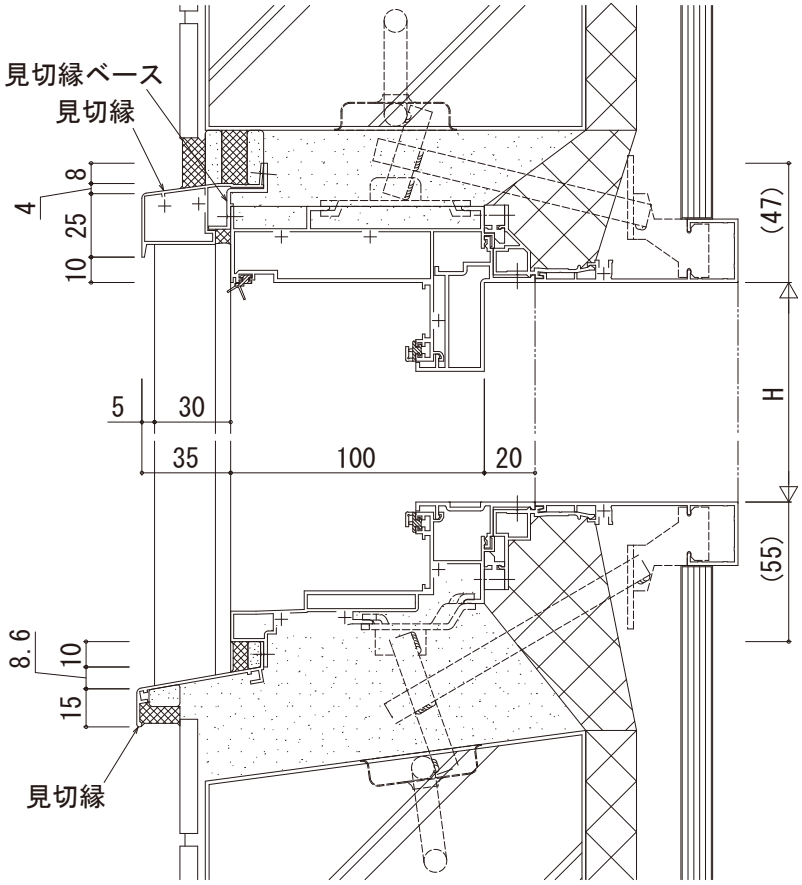

（注）たて枠２５見付けの場合、たてのチリを１０以下でご使用ください。

